Opravy

FinishPro 390/395 Bezvzduchové/vzduchové stříkací zařízení

311927E
CS

- Pro nastřikování architektonických barev a krycích nátěrů -

Maximální pracovní tlak: 3300 psi (227 bar, 22,7 MPa)

Maximální pracovní tlak vzduchu: 35 psi (2,4 bar, 0,24MPa)

DŮLEŽITÉ BEZPEČNOSTNÍ POKYNY!
Přečtěte si všechna výstražná upozornění a pokyny v této příručce. Tuto příručku si uložte. Pro získání příručky ve vašem jazyce se spojte se Službou pro zákazníky Graco nebo s vaším místním dodavatelem výrobků firmy Graco nebo navštivte web: www.graco.com.

Modely:

Region	FinishPro 390	FinishPro 395
USA	249690	249691
Evropa CEE 7/7	255110	255111
Evropa - univer-zální šňůra	255112	255113
Velká Británie	255114	255115
Asie/Austrálie	255116	255117

Související příručky:

311905

309250

311937

312100

FinishPro 395

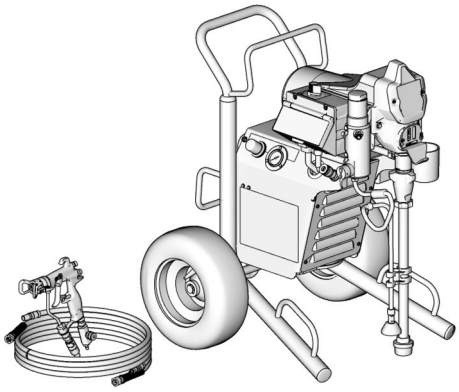

ti9026a

FinishPro 390

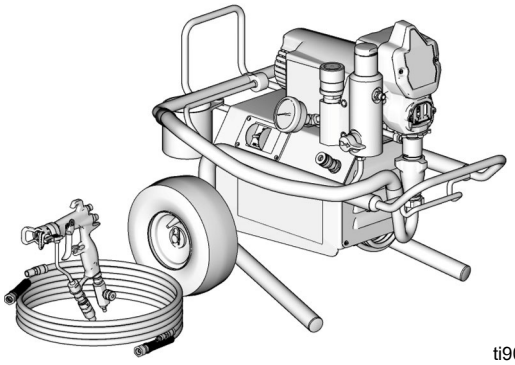

ti9019a

PROVEN QUALITY. LEADING TECHNOLOGY.

Upozornění

Následující varování se vztahují na sestavení, používání, údržbu a opravy tohoto zařízení. Symbol vykřičníku představuje obecné varování a symbol nebezpečí se týká konkrétních rizik postupu. Podívejte se znovu na tato varování. V celé této příručce, kde to je na místě, můžete nalézt další varování, týkající se konkrétních výrobků.

⚠ VAROVÁNÍ

NEBEZPEČÍ POŽÁRU A VÝBUCHU

Hořlavé výpary, např. rozpouštědel nebo barev, se na pracovišti mohou vznítit nebo vybuchnout. V zájmu předcházení požáru a výbuchu:

- Se zařízením pracujte jen v dobře větraných prostorech.
- Vylučte přítomnost všech zdrojů vznícení, např. kontrolek, cigaret, přenosných elektrických svítidel a plastových roušek (nebezpečí statického výboje).
- Stříkací zařízení způsobuje jiskření. Při použití hořlavé kapaliny ve stříkacím zařízení nebo jeho blízkosti či k jeho propláchnutí či čištění, udržujte stříkací zařízení ve vzdálenosti alespoň 6 m (20 stop) od výbušných par.
- Na pracovišti nesmí být nečistoty a zbytky, například rozpouštědel, hadrů a benzínu.
- Na místech s výskytem hořlavých výparů nezasouvejte a nevytahujte napájecí šňůry ze zásuvek a nerozsvěcejte a nezhasínejte světla.
- Používaná zařízení a vodivé objekty na pracovišti uzemněte. Přečtěte si **pokyny** k uzemnění.
- V případě vzniku jisker statické elektřiny nebo pokud ucítíte elektrickou ránu, **okamžitě přestaňte pracovat.** Nepracujte se zařízením, dokud problém neodhalíte a neopravíte.
- Na pracovišti mějte fungující hasicí přístroj.

NEBEZPEČÍ ÚRAZU ELEKTRICKÝM PROUDEM

Nesprávné uzemnění, montáž nebo používání systému může způsobit úraz elektrickým proudem.

- Před opravou zařízení vypněte a odpojte přívodní šňůru.
- Používejte pouze uzemněné elektrické zásuvky.
- Používejte vždy třívodičové prodlužovací šňůry.
- Kontrolujte, zda má stříkací zařízení a prodlužovací šňůra nepoškozené zemnící kolíky.
- Chraňte před deštěm. Skladujte v místnostech.

NEBEZPEČÍ VSTŘÍKNUTÍ POD KŮŽI

Vysokotlaký paprsek ze stříkací pistole, z netěsností hadic nebo prasklých dílů prořízne pokožku. Zranění může navenek vypadat jako malé říznutí, ale jedná se o vážné poranění, které může vést až k amputaci částí těla. **Okamžitě vyhledejte chirurgické ošetření.**

- Nemiřte pistolí na osoby ani na žádné části těla.
- Nedávejte ruku před trysku pistole.
- Nepokoušejte se zastavit úniky rukou, částmi těla, rukavicí nebo hadrem.
- Pokud nestříkáte, zajistěte pistoli pojistkou.
- Pokud přestanete stříkat a před čištěním, kontrolou nebo opravou zařízení vždy proveďte **Postup vypuštění tlaku** popsaný v této příručce.

VÝSTRAŽNÉ UPOZORNĚNÍ

NEBEZPEČÍ NESPRÁVNÉHO POUŽITÍ ZAŘÍZENÍ

Nesprávný způsob použití může mít za následek smrt nebo vážný úraz.

- Nepřekračujte maximální pracovní tlak ani teplotu, na něž je dimenzována komponenta systému s nejnižším dimenzováním. Přečtěte si **technická data** v příručkách všech zařízení.
- Používejte kapaliny a rozpouštědla, které jsou slučitelné se smáčenými součástkami zařízení. Viz **technická data** ve všech příručkách pro zařízení. Přečtěte si výstražná upozornění výrobce ke kapalinám a rozpouštědlům. Pro získání úplných informací o vašem materiálu si vyžádejte bezpečnostní list materiálu od vašeho dodavatele nebo prodejce.
- Kontrolujte zařízení denně.Opotřebené nebo poškozené díly vyměňujte neprodleně a k náhradě používejte jedině původní náhradní díly Graco.
- Zařízení neměňte ani neupravujte.
- Zařízení používejte jedině k tomu účelu, ke kterému je určeno. Pro získání informaci zatelefonujte svému distributorovi Graco.
- Hadice a kabely veďte po trasách ležících mimo prostory s provozem, mimo ostré hrany, pohybující se součástky a horké plochy.
- Nekruťte nebo nepřehýbejte hadice nebo nepoužívejte hadice k tahání zařízení.
- Udržujte děti a zvířata mimo pracovní prostor.
- Dodržujte všechny platné bezpečnostní předpisy.
- Udržujte děti a zvířata mimo pracovní prostor.
- Nepoužívejte zařízení, jste-li unaveni nebo pod vlivem léků nebo alkoholu.

NEBEZPEČÍ SOUVISEJÍCÍ S HLINÍKOVÝMI DÍLY POD TLAKEM

V hliníkových tlakových nádobách se nesmí používat 1,1,1-trichlorethan, methylenchlorid ani jiná rozpouštědla s halogenovanými uhlovodíky nebo jiné kapaliny s obsahem těchto látek. Hrozí prudká chemická reakce a protržení nádoby, což může vést k úmrtí, vážnému úrazu a škodě na majetku.

NEBEZPEČÍ POPÁLENÍ

Povrchové plochy zařízení se mohou za provozu zahřát na velmi vysoké teploty. Nedotýkejte se horkého zařízení, abyste se vyvarovali vážného popálení.Počkejte, až zařízení úplně vychladne.

NEBEZPEČÍ - POHYBLIVÉ SOUČÁSTI

Pohyblivé součásti mohou poranit nebo amputovat prsty nebo jiné části těla.

- Zůstávejte mimo dosah pohybujících se součástí.
- Neprovozujte zařízení se sejmutými ochrannými kryty nebo zábranami.
- Zařízení, které je pod tlakem, se může spustit do provozu bez výstrahy. Před prováděním kontroly, přemístění nebo údržby zařízení proveďte **postup uvolnění tlaku** uvedený v této příručce. Odpojte elektrické napájení nebo přívod stlačeného vzduchu.

NEBEZPEČÍ JEDOVATÝCH KAPALIN NEBO VÝPARŮ

Jedovaté kapaliny nebo výpary mohou způsobit vážné poranění nebo smrt, jestliže dojde k jejich vystříknutí do očí nebo na kůži, vdechnutí nebo spolknutí.

- Přečtěte si bezpečnostní list materiálu, abyste se seznámili se specifickými riziky kapalin, které používáte.
- Nebezpečné kapaliny skladujte ve schválených nádobách a likvidujte je v souladu s příslušnými pokyny.

OSOBNÍ OCHRANNÉ POMŮCKY

Při používání a opravách zařízení a v blízkosti pracoviště, kde se zařízení používá, je nutno používat vhodné ochranné pomůcky, které pomáhají chránit před vážným úrazem, například zasažením očí, vdechnutím jedovatých výparů, popálením a poškozením sluchu. K těmto pomůckám mimo jiné patří:

- Ochrana očí
- Ochranný oděv a respirátor podle doporučení výrobců kapaliny a rozpouštědla
- Rukavice
- Ochrana sluchu

Identifikace součástí

FinishPro 390

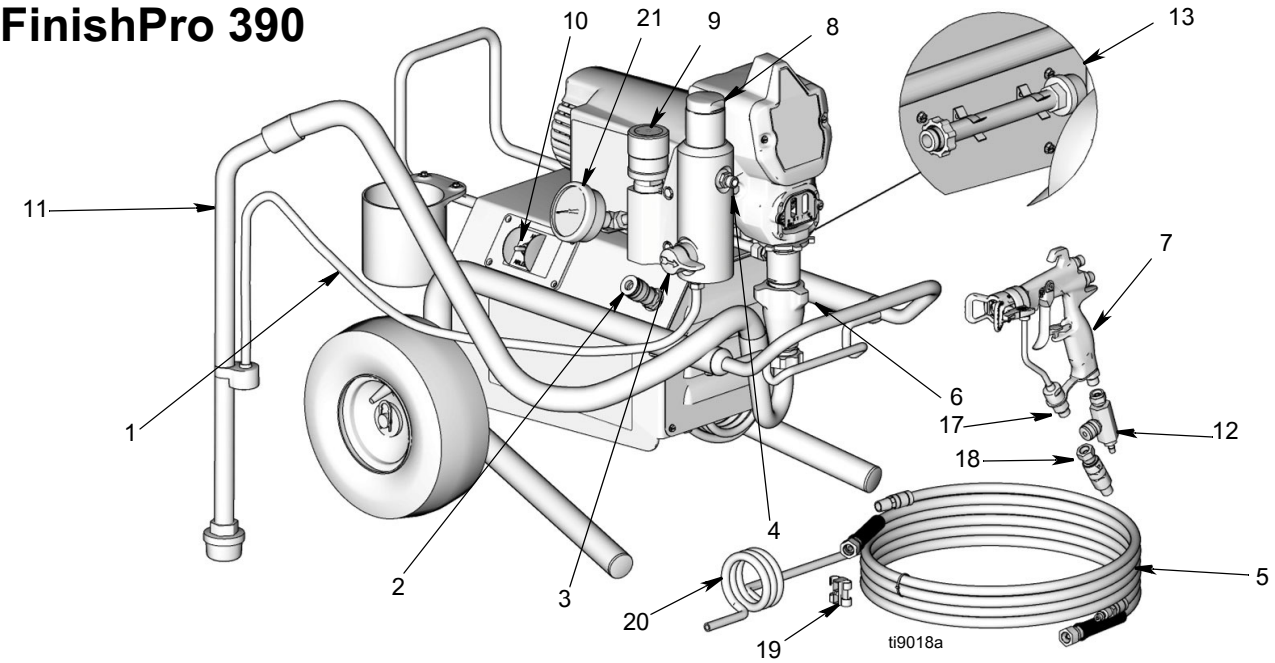

FinishPro 395

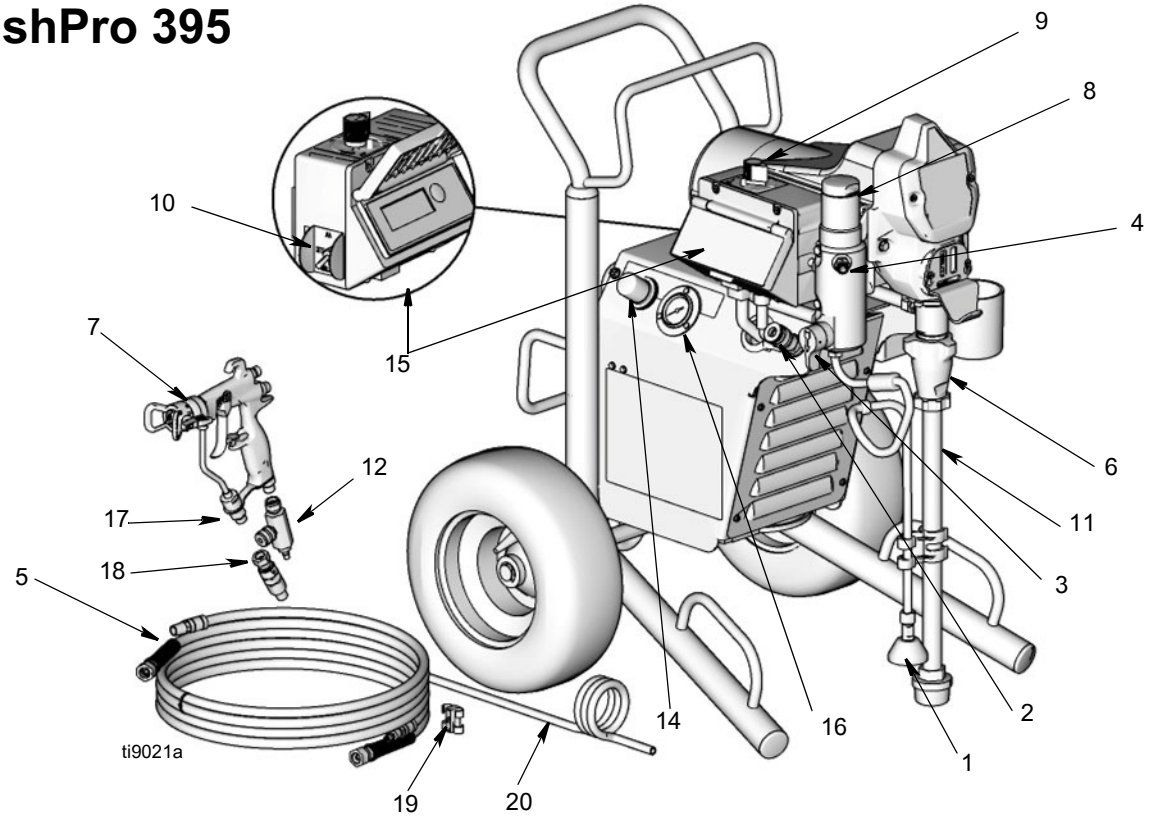

Identifikace součástí

Položka	Součástka
1	Zaplavovací/vypouštěcí trubka/hadice
2	Připojení vzduchové hadice
3	Ventil zaplavení/stříkání
4	Výstup kapaliny
5	Přívod vzduchu/kapaliny
6	Výtlačné čerpadlo
7	Pistole (viz příručka)
8	Sběrné potrubí filtru
9	Ovládání tlaku kapaliny
10	Přepínač výkonu/funkce
11	Sací trubka
12	Regulátor vzduchu na pistoli
13	Přímo ponořená trubka (jen model FinishPro 390)
14	Regulátor tlaku vzduchu stříkacího zařízení (jen model FinishPro 395)
15	Digitální displej (jen model FinishPro 395)
16	Měřič tlaku vzduchu (jen model FinishPro 395)
17	Filtr v pistoli
18	Vysokotlaký kloub přívodu barvy
19	T-příchytka hadice
20	Vzduchová hadice s výztuží
21	Tlakoměr kapaliny (jen model FinishPro 390)

Instalace

Požadavky na uzemnění a elektrické napájení

Přívodní šňůra stříkacího zařízení obsahuje zemnící vodič s příslušným uzemňovacím spojením.

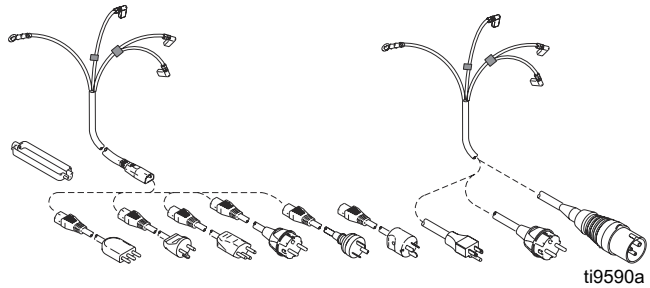

Stříkací zařízení vyžaduje:
Zařízení na110-120 Vstř: 100-120 Vstř., 50/60 Hz, 15 A, 1 fáze, obvod s uzemněnou síťovou zásuvkou.

Zařízení na 230 Vstř: 230 Vstř., 50/60 Hz, 10 A, 1 fáze, obvod s uzemněnou síťovou zásuvkou.

Nikdy nepoužívejte neuzemněnou zásuvku nebo adaptér.

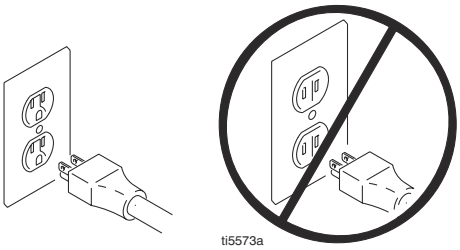

Stříkací zařízení nepoužívejte, má-li síťová šňůra poškozený uzemňovací kontakt. Používejte jedině prodlužovací šňůry s nepoškozeným uzemňovacím kontaktem.

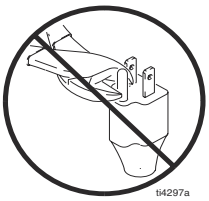

ti4297a

Doporučené prodlužovací šňůry vhodné k použití s tímto stříkacím zařízení:

- 3-vodičová, minimálně 12 AWG (průřez 2,5 mm^2), maximální délka 300 ft. (90 m).

POZNÁMKA: Delší prodlužovací šňůra nebo menší průřez vodičů mohou snížit výkonnost stříkacího zařízení.

Stříkací pistole: uzemněná připojením na řádně uzemněnou přívodní kapalinovou hadici a čerpadlo.

Kontejner se zásobou kapaliny: dodržte pokyny místně platných norem.

Rozpouštědla a kapaliny na bázi oleje: dodržte pokyny místně platných norem. Používejte jedině vodivé kovové nádoby na laky postavené na uzemněné ploše, jakou je např. beton. Nestavte nádobu na nevodivou plochu, jako např. na papír nebo lepenku, která přeruší vodivé spojení s uzemněním.

Uzemnění kovové nádoby: připojte uzemňovací drát k nádobě tak, že připnete jeden konec k nádobě a druhý konec k dobře uzemněnému předmětu, např. k vodovodní trubce.

Pro zachování vodivého spojení uzemnění při proplachování nebo uvolňování tlaku: přiložte kovovou část stříkací pistole pevně ke stěně uzemněné kovové nádoby. Pak pistoli spusťte.

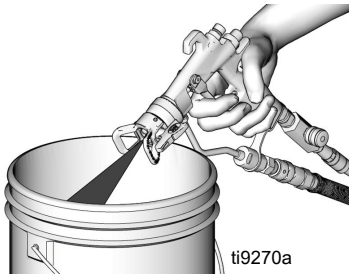

Postup vypouštění tlaku

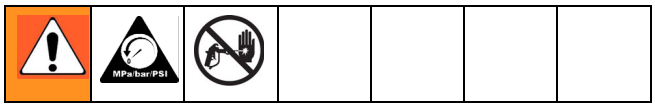

Dodržujte následující **postup uvolnění tlaku,** kdykoliv dostanete pokyn uvolnit tlak, ukončit stříkání, zkontrolovat nebo provést údržbu zařízení či namontovat nebo vyčistit trysku.

1. Volič funkcí dejte do polohy OFF a odpojte stříkací zařízení.

ti8798a

2. Nastavte otáčením nejnižší tlak.

3. Přidržte pistoli proti stěně uzemněné kovové proplachovací nádoby. Spusťte pistoli, abyste uvolnili tlak.

ti9270a

4. Zavřete zaplavovací ventil.

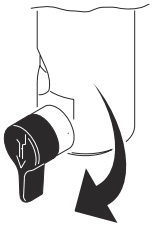
ti2719a

Máte-li podezření na to, že je ucpaná rozstřikovací tryska nebo hadice, nebo že po provedení shora uvedených kroků nedošlo k úplnému uvolnění tlaku, ***VELMI POMALU*** *uvolňujte připevňovací matici ochranného krytu trysky nebo spojku na konci hadice, abyste postupně uvolnili tlak, pak povolte úplně. Odstraňte překážku z hadice nebo trysky.*

5. Má-li být zařízení odstaveno z provozu nebo ponecháno bez dozoru, zamkněte zámek spouště pistole.

Všeobecné informace k provádění oprav

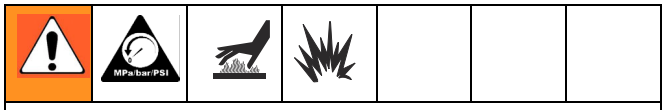

Hořlavé materiály rozlité na horké holé části motoru mohou způsobit požár nebo výbuch. Pro snížení nebezpečí popálení, požáru nebo výbuchu nepoužívejte stříkací zařízení s odstraněným krytem.

- Uložte si všechny šrouby, matice, podložky, těsnění a elektrické příslušenství demontované během provádění oprav. Tyto součástky nebývají obvykle součástí náhradních souprav.
- Po opravě zkontrolujte, zda byly problémy odstraněny. Nefunguje-li stříkací zařízení správně, překontrolujte postup opravy abyste si ověřili, že jste opravu provedli správně. Viz **Odstraňování závad**, stránka 8.
- Ve vzduchových kanálcích se může usazovat materiál. Odstraňte jakýkoliv materiál a zbytky nátěrových hmot ze vzduchových kanálků a průduchů v pláštích vždy, kdykoliv provádíte údržbu stříkacího zařízení.
- Neprovozujte stříkací zařízení bez krytu motoru nasazeného na jeho místě. Je-li poškozený, vyměňte jej. Kryt motoru směruje proud chladícího vzduchu okolo motoru tak, aby zabraňoval jeho přehřátí a izoluje desku ovládání, čímž předchází možnému úrazu elektrickým proudem.

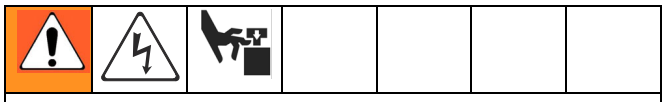

Pro snížení nebezpečí vážného poranění, včetně úrazu elektrickým proudem:
- Při ověřování výsledku opravy se nedotýkejte pohyblivých součástí prsty nebo nástroji.
- Není-li ke zkoušení zapotřebí napájecí napětí, odpojte stříkací zařízení od sítě.
- Dříve, než uvedete stříkací zařízení do provozu, instalujte zpět všechny jeho ochranné kryty, šrouby a podložky.

UPOZORNĚNÍ

- Nenechávejte rozstřikovač běžet na sucho déle než 30 sekund. Běh na sucho by mohl poškodit ucpávky čerpadla.
- Chraňte vnitřní části pohonu tohoto stříkacího zařízení před vodou. Průduchy v krytu umožňují chlazení mechanických součástek a elektroniky uvnitř zařízen vzduchem. Dostane-li se do těchto průduchů voda, mohlo by dojít k funkční závadě nebo i trvalému poškození stříkacího zařízení.
- Braňte korozi čerpadla a jeho poškození zamrznutím. Nikdy nenechávejte za chladného počasí vodu nebo vodou ředitelnou barvu uvnitř stříkacího zařízení, když není používáno. Zamrznutí kapalin může stříkací zařízení vážně poškodit. Stříkací zařízení skladujte naplněné přípravkem Pump Armor, abyste je ochránili během skladování.
- Nenechte materiál zaschnout na vzduchovém víčku pistole. Mohlo by to způsobit nekvalitní rozstřik.

Odstraňování závad

Problém	Co zkontrolovat *(Pokud kontrola dopadne dobře, pokračujte další kontrolou)*	Co dělat *(Pokud kontrola nedopadne dobře, postupujte podle tohoto sloupce)*
Stříkací zařízení nefunguje		
Základní příčina: tlak kapaliny	1. Nastavení regulátoru tlaku. Při jeho nastavení na minimum (do krajní polohy proti směru otáčení hod. ruček) motor nepoběží.	Pomalu zvyšujte nastavení tlaku, abyste viděli, jestli se motor rozběhne.
	2. Může být ucpaná rozstřikovací tryska nebo zanesený filtr kapaliny.	**Uvolněte tlak**, stránka 7. Pak vyčistěte ucpané místo nebo filtr pistole. Viz příručku k použití pistole, 311937.
Základní příčina: mechanická	1. Zamrzlé čerpadlo nebo zatvrdlý lak.	Došlo-li k zamrznutí vody nebo laku na vodní bázi ve stříkacím zařízení, stříkací zařízení rozmrazte. Umístěte stříkací zařízení do teplého prostoru, aby rozmrzlo. Nespouštějte stříkací zařízení, dokud není úplně rozmražené. Došlo-li k zatvrdnutí (zaschnutí) laku uvnitř stříkacího zařízení, vyměňte ucpávky čerpadla. Viz stránka 13, **Výměna výtlačného čerpadla**.
	2. Čep ojnice výtlačného čerpadla. Čep musí být úplně zatlačen do ojnice a přidržovací pružina musí sedět pevně v drážce nebo na kolíku čerpadla.	Zatlačte čep na jeho místo a zajistěte jej držákem pružiny. Viz stránka 13, **Výměna výtlačného čerpadla**.
	3. Motor. Demontáž sestavy skříně pohonu. Viz stránku 15, **Výměna skříně pohonu**. Zkuste otáčet ventilátorem rukou.	Neotáčí-li se ventilátor, vyměňte motor. Viz stránku 34, **Výměna motoru**.
Základní příčina: tlak vzduchu	1. Přepínač výkonu/funkce.	Zkontrolujte, zda je v poloze AA.
	2. Možná je zavřený regulátor tlaku vzduchu (FinishPro 395).	Vytažením knoflíku regulátor odjistěte a otáčením ve směru hodinových ručiček otevřete.
	3. Možná je zavřený vzduchový ventil pistole.	Otáčením knoflíku ve směru hodinových ručiček otevřete regulátor vzduchu.

Problém	Co zkontrolovat *(Pokud kontrola dopadne dobře, pokračujte další kontrolou)*	Co dělat *(Pokud kontrola nedopadne dobře, postupujte podle tohoto sloupce)*
Základní příčina: elektrická *Viz schéma elektrického zapojení, stránka 36*	1. Zdroj napájení. Měřící přístroj musí ukazovat 105-130 Vstř. pro modely na 110-120 Vstř, resp. 210-255 Vstř. pro modely na 230 Vstř.	Vypněte a zapněte jistič na rozvodech budovy, vyměňte pojistky v budově. Vyzkoušejte jinou zásuvku.
	2. Prodlužovací šňůra. Překontrolujte neporušený stav prodlužovací šňůry voltmetrem.	Vyměňte prodlužovací šňůru. Použijte kratší prodlužovací šňůru.
	3. Síťová šňůra stříkacího zařízení. Zjistěte, zda není poškozena, např. nemá-li přerušenou izolaci nebo vodiče.	Vyměňte síťovou šňůru. Viz stránku 21, **Výměna síťové šňůry**.
	4. Pojistka (FinishPro 390). Překontrolujte výměnnou pojistku na desce ovládání (vedle vypínače ON/OFF).	Po provedení kontroly motoru vyměňte pojistku. Viz stránku 23, **Výměna pojistky**.
	5. Ověřte, že vývody motoru jsou spolehlivě upevněny a správně zapojeny na desce ovládání.	Vyměňte uvolněné svorky; zatlačte do nich vodiče. Překontrolujte pevné dotažení svorek. Očistěte svorky na desce obvodů. Vodiče znovu spolehlivě připojte.
	6. Spínač tepelné ochrany motoru. Žluté vývody motoru musí být vodivě propojeny přes spínač tepelné ochrany.	Vyměňte motor. Viz stránku 34, **Výměna motoru**.
	7. Chybějící kryt kartáče nebo uvolněné spoje vývodů kartáčů.	Instalujte kryt kartáče nebo kartáče vyměňte, jsou-li poškozené jejich vývody. Viz stránku 18, **Výměna kartáčů motoru**.
	8. Kartáče musí mít délku minimálně 1/4 palce (6 mm). POZN.: Kartáče na obou stranách motoru se neodírají stejně rychle. Zkontrolujte oba kartáče.	Vyměňte kartáče. Viz stránku 18, **Výměna kartáčů motoru**.
	9. Ověřte komutátor kotvy motoru, zda nemá vypálená nebo vydřená místa, nebo není abnormálně drsný.	Demontujte motor a nechejte v opravně motorů přebrousit komutátor, je-li to možné. Viz stránku 34, **Výměna motoru**.
	10. Překontrolujte kotvu, že není zkratovaná, pomocí zkoušečky na kotvy, nebo proveďte zkoušku rychlým otáčením, stránka 16.	Vyměňte motor. Viz stránku 34, **Výměna motoru.**
	11. Regulátor tlaku není zapojen do desky ovládání.	Zasuňte konektor regulátoru tlaku do desky ovládání.

Problém	Co zkontrolovat *(Pokud kontrola dopadne dobře, pokračujte další kontrolou)*	Co dělat *(Pokud kontrola nedopadne dobře, postupujte podle tohoto sloupce)*
Nízký objem kapaliny na výstupu	1. Opotřebená stříkací tryska.	**Uvolněte tlak**, stránka 7. Vyměňte trysku. Viz příručku k používání stříkací pistole, 311937.
	2. Ověřte, že čerpadlo nepokračuje v chodu po uvolnění spouště pistole.	Proveďte údržbu čerpadla. Viz stránku 13, **Výměna výtlačného čerpadla**.
	3. Netěsnící zaplavovací ventil.	**Uvolněte tlak**, stránka 7. Pak opravte zaplavovací ventil. Viz stránka 28, **Výměna regulátoru tlaku**.
	4. Spoje sací hadice.	Dotáhněte všechny uvolněné spoje. Překontrolujte stav o-kroužků na otočném čepu sací hadice.
	5. Změřte napájecí napětí voltmetrem. Voltmetr musí indikovat 105-130 Vstř. pro modely na 110-120 Vstř., resp. 210-255 Vstř. pro modely na 240 Vstř. Nízké napětí snižuje výkonnost stříkacího zařízení.	Zapněte jistič na rozvodech budovy, vyměňte pojistky na rozvodech budovy. Opravte zásuvku rozvodu nebo vyzkoušejte jinou zásuvku.
	6. Dimenzování a délka prodlužovací šňůry.	Nahraďte ji správnou uzemněnou prodlužovací šňůrou. Viz stránku 6**, Uzemnění a požadavky na elektrické napájení.**
	7. Ověřte, že nejsou uvolněné nebo poškozené konektory vývodů motoru na desce obvodů. Prohlédněte stav izolace vodičů a svorek, zda nejsou znát známky přehřátí.	Překontrolujte, že kolíky svorek v zástrčkové části konektoru jsou vystředěny a pevně spojeny se svorkami zásuvkové části. Jakékoliv uvolněné svorky nebo poškozené vodiče vyměňte. Svorky opět spolehlivě zapojte.
	8. Opotřebené kartáče motoru, jejichž délka musí být minimálně 1/4 palce (6 mm).	Vyměňte kartáče. Viz stránku 18, **Výměna kartáčů motoru**.
	9. Kartáče motoru zůstávají viset v držácích kartáčů.	Očistěte držáky kartáčů. Uhlíkový prach uvolněný z kartáčů odstraňte vyfoukáním stlačeným vzduchem.
	10. Nízký klidový tlak. Otočte regulátor tlaku plně ve směru otáčení hod. ruček.	Vyměňte sestavu regulátoru tlaku. Viz stránku 28, **Výměna sestavy regulátoru tlaku**.
	11. Překontrolujte kotvu, že není zkratovaná, pomocí zkoušečky na kotvy (bzučákem), nebo proveďte zkoušku rychlým otáčením, stránka 16.	Vyměňte motor. Viz stránku 34, **Výměna motoru.**

Problém	Co zkontrolovat *(Pokud kontrola dopadne dobře, pokračujte další kontrolou)*	Co dělat *(Pokud kontrola nedopadne dobře, postupujte podle tohoto sloupce)*
Motor běží a čerpadlo pracuje („klepe“)	1. Otevřený ventil před čerpadlem.	Zavřete ventil před čerpadlem.
	2. Dodávka laku.	Doplňte a znovu zaplavte čerpadlo.
	3. Zanesené sítko na straně sání.	Demontujte a vyčistěte, poté vraťte zpět.
	4. Sací hadice netěsná, přisává vzduch.	Dotáhněte matici. Překontrolujte o-kroužky na výkyvném čepu.
	5. Kulička sacího ventilu a kulička pístu jsou správně usazeny.	Viz Příručku čerpadla 309250. Přeceďte lak před jeho použitím, abyste z něj odstranili částečky, které by mohly ucpat čerpadlo.
	6. Netěsnost okolo matice ucpávky hrdla, která může indikovat opotřebené nebo poškozené ucpávky.	Viz Příručku čerpadla 309250.
	7. Poškozená pístní tyč čerpadla.	Viz Příručku čerpadla 309250.
Motor běží, ale čerpadlo se nepohybuje	1. Kolík výtlačného čerpadla poškozený nebo chybí.	Chybí-li kolík čerpadla, nahraďte jej. Ověřte, že přidržovací pružina je plně usazena v drážce kolem dokola ojnice. Viz stránka 13, **Výměna výtlačného čerpadla**.
	2. Ověřte nepoškozený stav sestavy ojnice.	Vyměňte sestavu ojnice. Viz stránku 13, **Výměna výtlačného čerpadla**.
	3. Převody nebo skříň pohonu.	Překontrolujte sestavu skříně pohonu a převody, zda nejsou poškozeny, a v případě potřeby vyměňte. Viz stránka 15, **Výměna skříně pohonu**.
Motor je horký a běží nerovnoměrně	1. Zajistěte, aby teplota okolního prostředí v místě, kde je umístěno stříkací zařízení, nebyla vyšší než 46°C, a aby na stříkací zařízení nedopadalo přímé sluneční světlo.	Přemístěte stříkací zařízení pokud možno do zastíněného chladnějšího prostoru.
	2. Motor má spálené vinutí, což se ověří vytažením kladného (červeného) kartáče a zjištěním spálených míst v blízkosti lamel komutátoru.	Vyměňte motor. Viz stránku 34, **Výměna motoru.**
	3. Těsnost matice ucpávky čerpadla. Přílišné utažení přitlačuje ucpávku pevně k tyči, omezuje pohyb čerpadla a poškozuje ucpávku.	Povolte matici ucpávky. Překontrolujte těsnost okolo hrdla. V případě potřeby vyměňte ucpávky čerpadla. Viz příručku čerpadla 309250.
Málo vzduchu na výstupu z pistole	1. Možná je zavřený vzduchový ventil pistole.	Otevřením knoflíku vzduchového ventilu proti směru hodinových ručiček jej otevřete.
	2. Možná je zavřen regulátor vzduchu na stříkacím zařízení (FinishPro 395).	Vytažením knoflíku regulátor odjistěte a otáčením ve směru hodinových ručiček otevřete.
	3. Možná jsou uvolněná připojení vzduchu.	Překontrolujte těsnost všech spojů.

Problém	Co zkontrolovat *(Pokud kontrola dopadne dobře, pokračujte další kontrolou)*	Co dělat *(Pokud kontrola nedopadne dobře, postupujte podle tohoto sloupce)*
Málo vzduchu na výstupu z pistole	4. Poškozená vzduchová hadice.	Vyměňte vzduchovou hadici.
	5. Ucpaný filtr sání vzduchu.	Vyčistěte nebo vyměňte filtr sání vzduchu.
	6. Mechanický vzduchový odlehčovací ventil se zasekl v otevřené poloze.	Vyměňte mechanický vzduchový odlehčovací ventil.
	7. Elektrický vzduchový odlehčovací ventil se zasekl v otevřené poloze.	Vyměňte elektrický odlehčovací vzduchový ventil.
Vzduchový kompresor neběží	1. Přepínač výkonu/funkce.	Nastavte přepínač funkcí na AA; vyměňte přepínač.
	2. Napájecí napětí kompresoru je nižší než 105 Vstř u modelů na 110 - 120 Vstř nebo nižší než 210 Vstř u modelů na 240 Vstř.	Zkuste jinou zásuvku. Použijte kratší nebo silnější prodlužovací šňůru.
	3. Uvolněné připojení napájení.	Zkontrolujte, zda jsou všechna připojení zasunuta na doraz.
	4. Nadměrný výtlačný tlak (kompresor vydává brum).	Zamrznutí vlhkosti v přívodu vzduchu.
	5. Nadměrný výtlačný tlak (kompresor vydává brum).	Počkejte, až tlak vzduchu klesne na nulu.
	6. Nadměrný výtlačný tlak (kompresor vydává brum).	Elektrický vzduchový odlehčovací ventil se zasekl v zavřené poloze. Vyměňte elektrický odlehčovací vzduchový ventil.
	7. Nadměrný výtlačný tlak (kompresor vydává brum).	Otevřete regulátor vzduchu (FinishPro 395). Nainstalujte vzduchovou hadici. Proveďte **Spuštění**, Návod k obsluze 311905.
	8. Zasáhla tepelná ochrana kompresoru. Teplota okolí musí být nižší než 46 °C.	Přemístěte stříkací zařízení pokud možno do zastíněného chladnějšího prostoru.
	9. Nízký výkon kompresoru.	Opotřebený kompresor; Oprava kompresorů s kompresoru Kit 288723.
Špatný obrazec nástřiku	1. Ucpané vzduchové otvory ve víčku.	Namočte do rozpouštědla, vyčistěte.
	2. Opotřebené vzduchové víčko.	Vyměňte vzduchové víčko.
	3. Opotřebená stříkací tryska.	**Uvolněte tlak**, stránka 7. Vyměňte trysku. Viz příručku k používání stříkací pistole, 311937.
Voda v vzoru	1. Voda v vzduchového potrubí	Přidání odlučovač kit na linku 289535 vzduchu.

Výměna výtlačného čerpadla.

Pokyny pro provádění oprav čerpadla viz příručku 309250.

Demontáž

1. **Uvolněte tlak**, strana 7. Odpojte stříkací zařízení ze zásuvky.
2. Povolte dva šrouby (30) a otáčejte víkem (44).

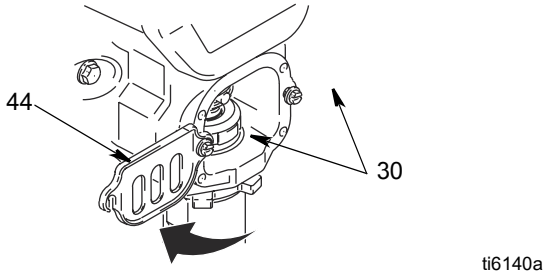

3. Povolte matici (A) a demontujte sací hadici (35). Povolte matici (B) a demontujte vysokotlakou hadici (14).

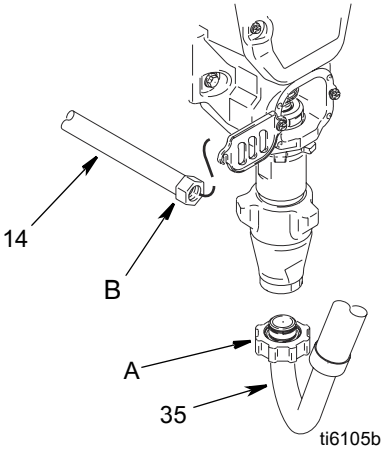

4. Otočte čerpadlo tak, aby se kolík (32) dostal do polohy, ve které je možné jej demontovat.
5. Vytáhněte síťovou šňůru ze zásuvky.
6. Pomocí šroubováku s plochým břitem vytlačte přidržovací pružinu (C) směrem nahoru. Vytlačte kolík čerpadla (32).

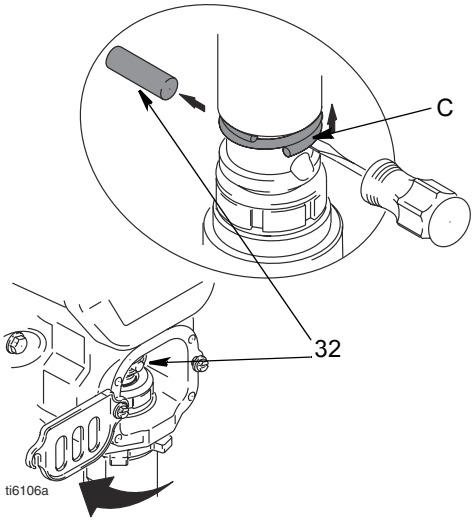

7. Paličkou uvolněte pojistnou matici čerpadla (11). Odšroubujte ji a demontujte čerpadlo (9).

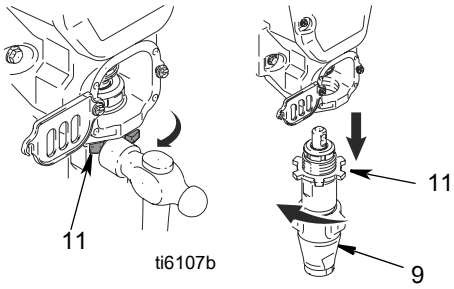

Instalace

Běží-li čerpadlo s uvolněným kolíkem čerpadla, může dojít k prasknutí součástek v důsledku síly působící při čerpání. Díly mohou „vystřelit“ do vzduchu a způsobit vážné poranění nebo hmotnou škodu.

UPOZORNĚNÍ

Uvolní-li se pojistná matice čerpadla během chodu, dojde k poškození závitů skříně pohonu.

1. Vysuňte úplně pístní tyč čerpadla. Naneste na vršek pístní tyče čerpadla (D) nebo na vnitřní stranu ojnice (7) mazací tuk. Instalujte na závity čerpadla pojistnou matici (11).

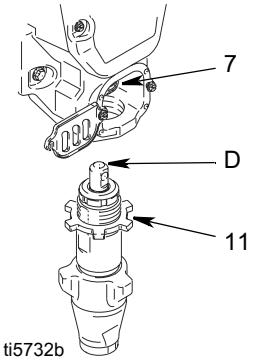

2. Zasuňte pístní tyč čerpadla (D) do ojnice (7).

3. Instalujte kolík čerpadla (32). Ověřte, že přidržovací pružina (C) je usazena v drážce na kolíku čerpadla.

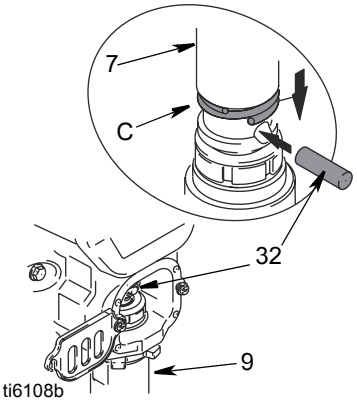

4. Zatlačte čerpadlo (9) směrem nahoru, dokud závity čerpadla „nezaberou“.

5. Našroubujte čerpadlo tak, aby závity lícovaly s horní plochou otvoru skříně pohonu.

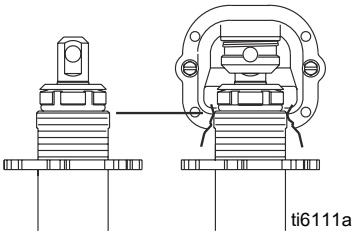

6. Seřiďte výstup čerpadla (E) směrem dozadu.

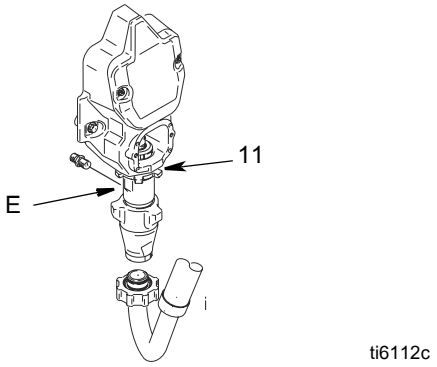

7. Našroubujte pojistnou matici (11) na čerpadlo až „kam to jde“. Utáhněte pojistnou matici rukou, pak ji poklepem 20-uncovou (maximálně) paličkou pootočte o další 1/8 až 1/4 otáčky momentem 75 ft-lb (102 N•m).

8. Instalujte sací trubku (35) a tlakovou hadici (14). Utáhněte matice (A) a (B).

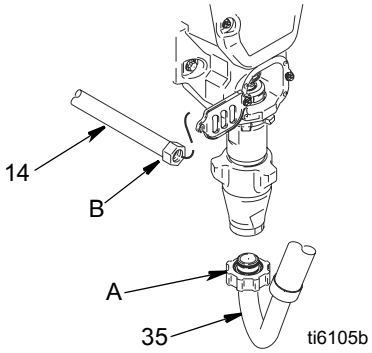

9. Naplňte matici ucpávky mazivem Graco TSL tak, aby z vršku těsnění začala vytékat tekutina. Otočte víkem (44). Dotáhněte šrouby (30).

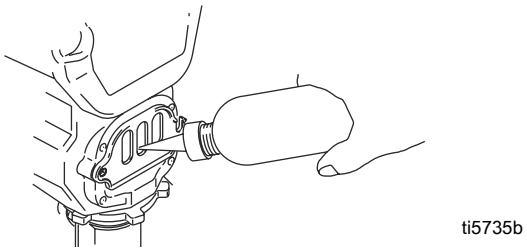

Výměna skříně pohonu

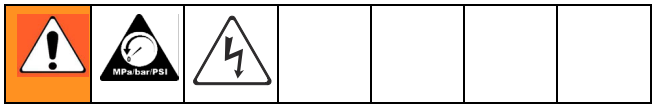

Demontáž

1. **Vypusťte tlak**, stránka 7.
2. Demontujte čerpadlo (9). **Výměna výtlačného čerpadla**, stránka 13.
3. Vytáhněte síťovou šňůru ze zásuvky.

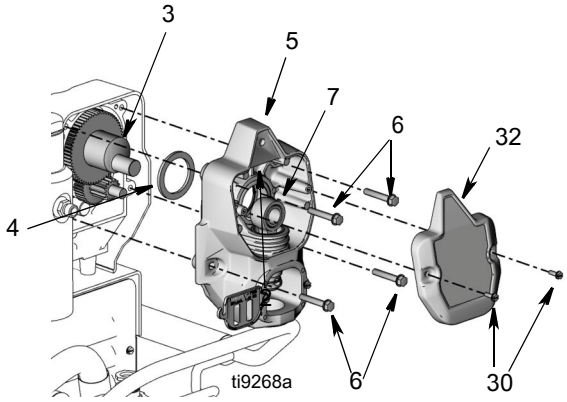

4. Odstraňte dva šrouby (30) a víko (32).
5. Odstraňte čtyři šrouby (6).
6. Stáhněte skříň pohonu (5) z pláště předního čela motoru.
7. Demontujte ze skříně pohonu skupinu ozubených kol převodů (2) a (3) axiální ložisko (4).

UPOZORNĚNÍ

Při demontáži skříně převodů (5) neupusťte skupinu ozubených kol (3) a (2). Skupina ozubených kol může zůstat usazena v předním čelu motoru nebo ve skříni pohonu.

Instalace

1. Naneste přiměřené množství mazacího tuku na povrchy ozubených kol a jehlového ložiska. Instalujte do pouzdra předního čela motoru axiální ložisko (4) a ozubená kola převodů (2) a (3).

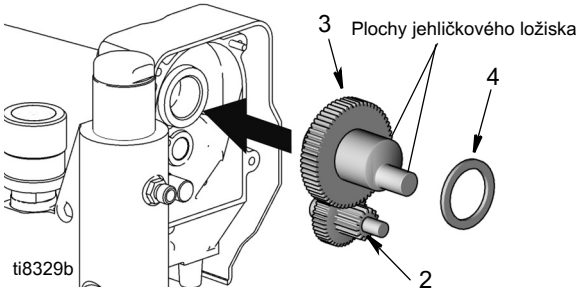

2. Zatlačte skříň pohonu do pouzdra předního čela motoru. Prostrčte kliku řazení převodů (3) otvorem v ojnici (7).

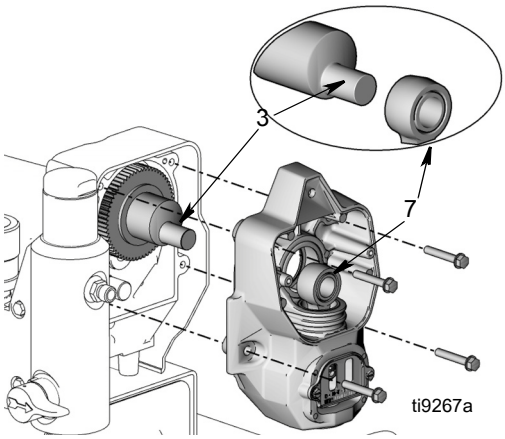

3. Instalujte čtyři šrouby (6).
4. Instalujte víko (32) se dvěma šrouby (30).
5. Instalujte čerpadlo (9). **Výměna výtlačného čerpadla**, stránka 13.

Zkouška rychlým otáčením

Viz schéma elektrického zapojení, stránka 36.

Kontrola nepřerušeného vodivého stavu kotvy, vinutí a kartáčů motoru:

1. **Uvolněte tlak**, stránka 7. Vytáhněte síťovou šňůru ze zásuvky rozvodu.
2. Demontujte dva šrouby (30) a plášť (29).
3. Demontujte skříň pohonu (5), stránka 15.
4. Rozpojte konektor motoru (F).

Zkouška zkratu kotvy

Rychle roztočte ventilátor motoru rukou. Otočí-li se motor volně o dvě až tři otáčky nežli se úplně zastaví, není přítomen žádný elektrický zkrat. Neotáčí-li se motor volně, je kotva zkratovaná. Vyměňte motor, stránka 34.

Zkouška nepřerušeného vodivého stavu kotvy, vinutí a kartáčů motoru

1. Připojte na červený a černý vývod motoru měřící kabely. Otáčejte motorem rukou za ventilátor rychlostí zhruba dvou otáček za sekundu.
2. Je-li odpor nestálý nebo nulový, překontrolujte, zda nechybí kryty kartáčů, nejsou-li prasklé pružiny kartáčů, přerušené vývody kartáčů nebo nejsou-li kartáče opotřebené. Opravte dle potřeby, stránka 18.
3. Je-li i nadále odpor nestálý nebo nulový, vyměňte motor, stránka 34.
4. Připojte zpět konektor motoru (F).
5. Vraťte zpět skříň pohonu, stránka 15.
6. Vraťte zpět plášť (29) a dva šrouby (30).

FinishPro 390

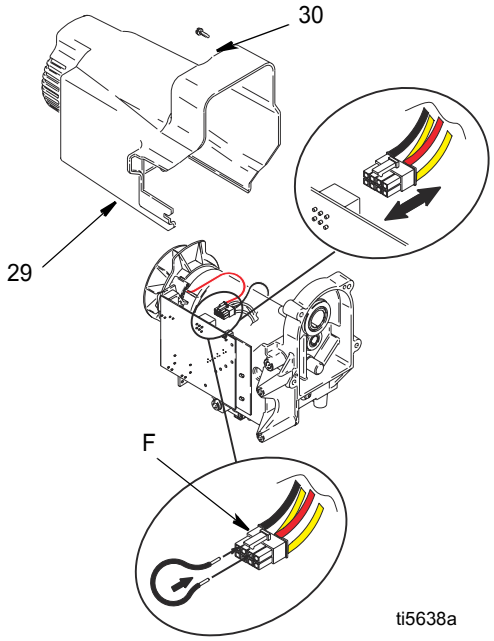

FinishPro 395

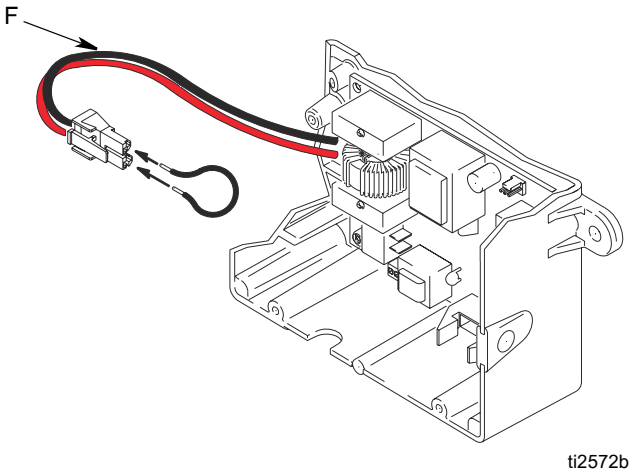

Výměna ventilátoru

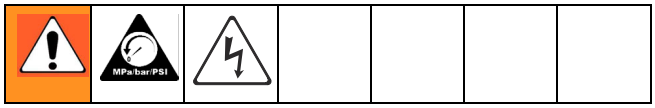

FinishPro 390

Demontáž

1. **Uvolněte tlak**, stránka 7. Vytáhněte síťovou šňůru ze zásuvky rozvodu.
2. Demontujte dva šrouby (30) a plášť (29).
3. Demontujte pružnou sponu (1b) na zadní straně motoru.
4. Stáhněte ventilátor (100).

Instalace

1. Nasuňte nový ventilátor (1a) na jeho místo na zadním konci motoru. Ověřte, že lopatky ventilátoru směřují k motoru tak, jak je to znázorněno.
2. Nasaďte zpět pružnou sponu (1b).
3. Vraťte zpět plášť (29) a dva šrouby (30).

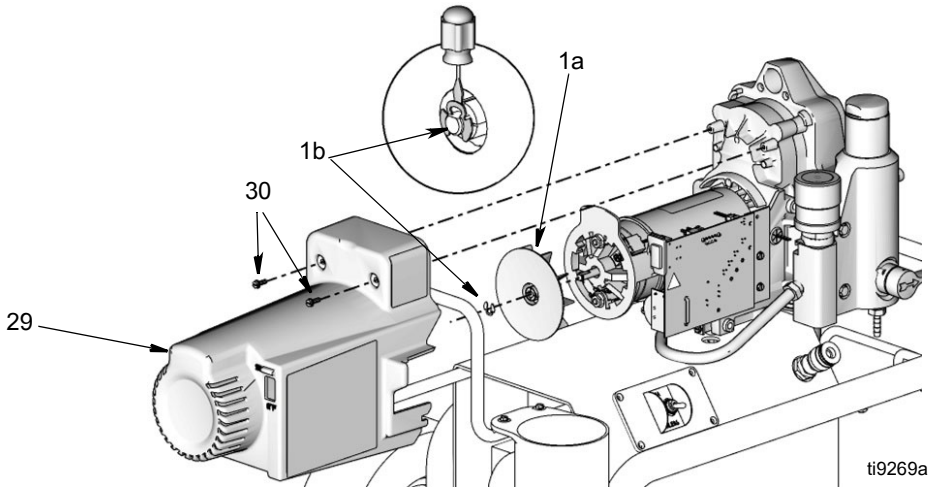

FinishPro 395

1. **Uvolněte tlak**, stránka 7. Vytáhněte síťovou šňůru ze zásuvky rozvodu.
2. Odstraňte čtyři šrouby (12) a plášť (23).
3. Demontujte přidržovací kroužek (126) ventilátoru (125).
4. Stáhněte ventilátor.

Instalace

1. Nasuňte nový ventilátor (125) na jeho místo na zadním konci motoru. Ověřte, že lopatky ventilátoru směřují k motoru tak, jak je to znázorněno.
2. Instalujte zpět přidržovací kroužek (126).
3. Vraťte zpět kryt (23) a čtyři šrouby (12).

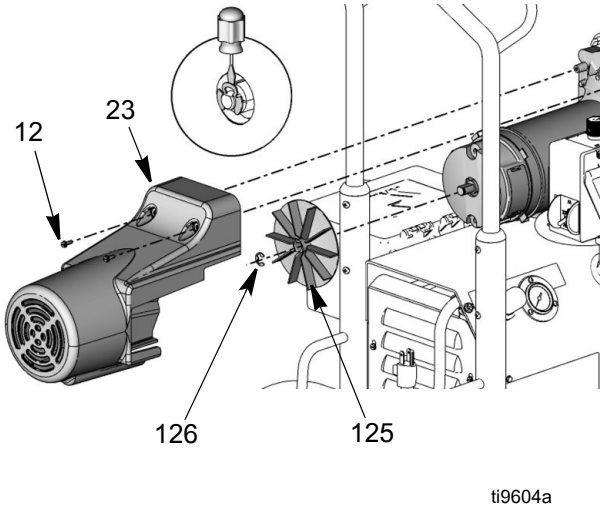

Výměna kartáče motoru

Viz schéma elektrického zapojení, stránka 36.

FinishPro 390

Demontáž

Kartáče opotřebené na délku menší než 1/4 palce (6 mm) vyměňte. Kartáče na obou stranách motoru se neopotřebovávají rovnoměrně, proto kontrolujte obě strany.

1. **Uvolněte tlak**, stránka 7. Vytáhněte síťovou šňůru ze zásuvky rozvodu.
2. Odšroubujte oba šrouby (30) a kryt (29) (viz obrázek na str. 16).
3. Odpojte konektor motoru (D) od desky ovládání (33).
4. Přeřízněte příchytku (F).
5. Vyhledejte dva žluté vodiče (C) (vývody k tepelné ochraně). Přeřízněte oba žluté vodiče uprostřed.
6. Pomocí plochého šroubováku vypáčte (oba) kryty kartáče (A). Vytáhněte kartáče (B) od motoru.
7. Starou sadu kartáčů zahoďte do odpadu.
8. Při otáčení motorem za ventilátor rukou odstraňte prach vzniklý obroušením kartáčů vyfoukáním stlačeným vzduchem do držáku kladného (horního) kartáče.

POZNÁMKA: Pro odstraňování prachu používejte dílenský vysavač. Umístěte konec hadice nad držák záporného (dolního) kartáče při současném vhánění stlačeného vzduchu do držáku kladného (horního) kartáče.

Instalace

POZNÁMKA: Použijte všechny nové součástky, které jsou součástí vaší sady kartáčů. Nepoužívejte znovu staré díly, pokud jsou k disposici nové náhradní.

1. Instalujte nové kartáče (B) do motoru tak, aby vodiče mířily k přednímu konci motoru. Ověřte, že instalujete kartáč s kladným (červeným) vývodem na horní stranu motoru (tak, jak je znázorněno), a kartáč se záporným (černým) vývodem na spodní stranu motoru.
2. Zatlačte kryty (A) na jejich místa nad kartáčem. Orientujte kryty 2 výstupky mířícími na obě strany vývodu kartáče. Po spolehlivém zaskočení krytu na místě uslyšíte „cvaknutí“.
3. Nástrojem na odstraňování izolace z vodičů odstraňte izolaci v délce přibližně 1/4 palce (6 mm) od konce žlutých vodičů (C) u motoru.
4. Zasuňte „oholený“ konec vodiče do svorky typu tupého spoje (E) na nové sadě kartáčů.
5. Zamáčkněte konce svorky typu tupého spoje (E) těsně okolo každého z vodičů. Zatáhněte jemně za oba vodiče, abyste si ověřili, že se neuvolní ze svorky.
6. Použijte novou příchytku (F) ze sady, zajistěte obalením jen okolo motoru a vodičů. Přebytečnou část odřízněte. Překontrolujte, že nedošlo k zachycení tlakové hadice a přívodních vodičů motoru do obalové spony.
7. Připojte zpět konektor motoru (D) do desky ovládání (33).

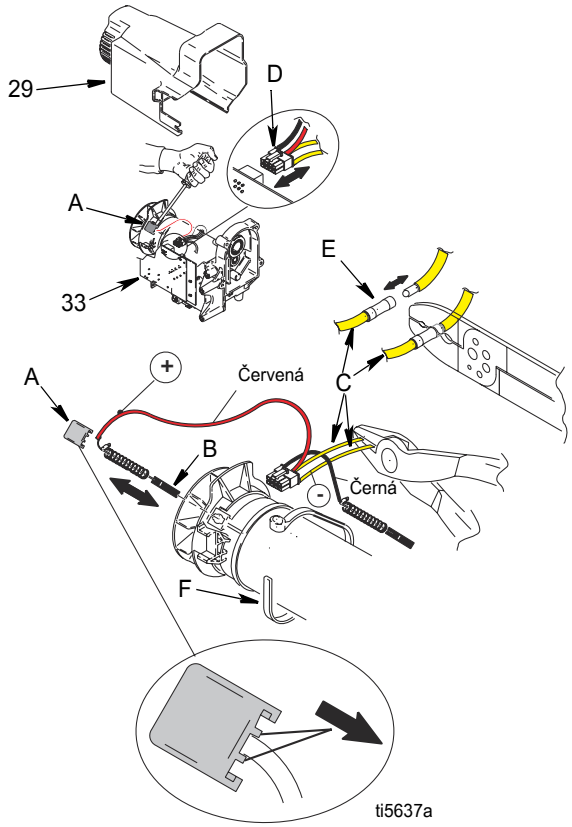

8. Vraťte zpátky kryt (29) a oba šrouby (30) (viz vyobrazení na str. 16).

Výměna kartáče motoru

FinishPro 395

Demontáž

Kartáče opotřebené na délku menší než 1/2 palce vyměňte. Kartáče na obou stranách motoru se neopotřebovávají rovnoměrně, proto kontrolujte obě strany. K disposici je Souprava pro opravy kartáčů 287735.

1. Přečtěte si Všeobecné informace k provádění oprav, stránka 7.

2. **Vypusťte tlak**, stránka 7.
3. Odstraňte kryt motoru a dva kontrolní kryty (A).

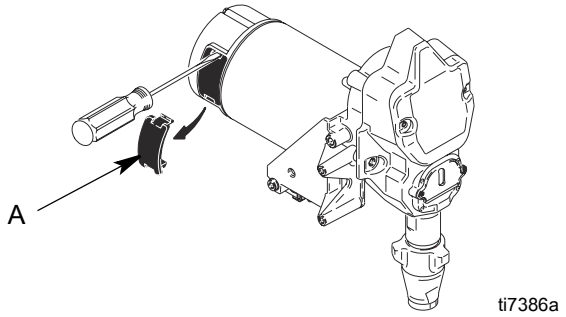

4. Zatlačte sponu pružiny (B) abyste uvolili háček (C) z držáku kartáče (D). Vytáhněte sponu pružiny (B) ven.
5. Vytáhněte vývod kartáče (E) ze svorky (F). Vytáhněte kartáč (G).

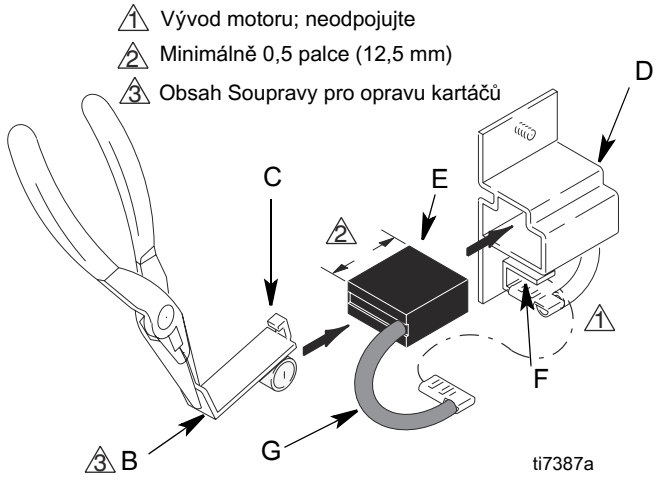

6. Prohlédněte komutátor, zda nenese stopy nadměrného vydření, spálení nebo vypálení drážek. Černá barva komutátoru je normální. Zkracují-li se kartáče příliš rychle, nechejte si komutátor přebrousit v opravně motorů.

Instalace

UPOZORNĚNÍ

Při instalaci kartáčů proveďte všechny kroky opatrně, abyste se vyvarovali poškození součástek.

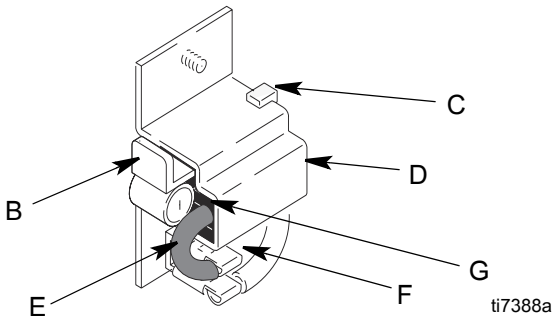

1. Instalujte nový kartáč (G) s vývodem do držáku kartáče (D).
2. Zasuňte vývod kartáče (E) do svorky (F).
3. Instalujte sponu pružiny (B). Zasuňte ji dolů tak, aby háček (C) zapadl do držáku kartáče (D).
4. Zopakujte totéž pro kartáč na druhé straně.
5. Vyzkoušejte kartáče.
   a. Demontujte čerpadlo. **Výměna výtlačného čerpadla**, stránka 13.
   b. Při vypnutém stříkacím zařízení otočte knoflík regulátoru do krajní polohy proti směru otáčení hod. ruček pro nastavení minimálního tlaku. Připojte stříkací zařízení k napájecí síti.
   c. Zapněte stříkací zařízení. Pomalu zvyšujte tlak, dokud motor nedosáhne plných otáček.

UPOZORNĚNÍ

Nenechejte při kontrole kartáčů stříkací zařízení běžet na sucho déle než 30 sekund, abyste se vyvarovali poškození ucpávek výtlačného čerpadla.

6. Vraťte zpět kontrolní kryty kartáčů (A) včetně jejich těsnění.
7. Nechejte kartáče zaběhat.
   a. Provozujte stříkací zařízení 1 hodinu bez zátěže.
   b. Instalujte čerpadlo. **Výměna výtlačného čerpadla**, stránka 13.

Výměna desky ovládání

Viz schéma elektrického zapojení, stránka 36.

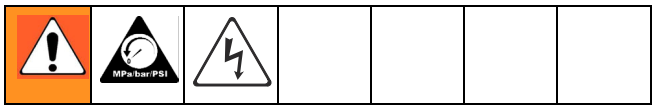

FinishPro 390

Demontáž

1. **Uvolněte tlak**, stránka 7. Vytáhněte síťovou šňůru ze zásuvky rozvodu.
2. Odšroubujte oba šrouby (30) a kryt (29) (viz obrázek na str. 16).
3. Odpojte konektor tlakového spínače (A) od desky ovládání (33).

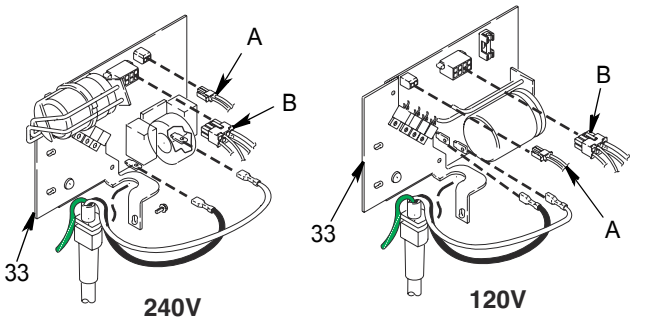

ti6143b

4. Odpojte konektor motoru (B) od desky ovládání (33).
5. Odstraňte tři šrouby (30), kterými je připevněna deska ovládání k plášti (dva se nacházejí vpředu a jeden vzadu vedle síťové šňůry).

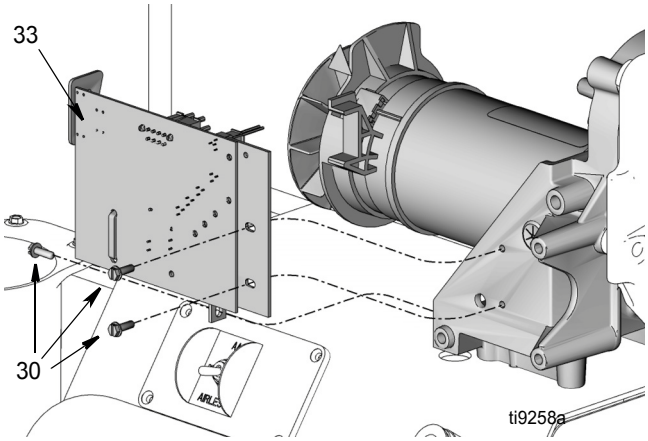

ti9258a

6. Zatáhněte mírně za desku ovládání a pak ji posuňte dozadu a ven z rámu.

POZNÁMKA: Překontrolujte, že síťová šňůra je volná a není obalena kolem příchytky.

7. Demontujte průchodku a vodiče od odlehčovací spony.

POZNÁMKA: Uzemňovací vodič zůstává připojen ke stříkacímu zařízení na jeho uzemňovacím šroubu.

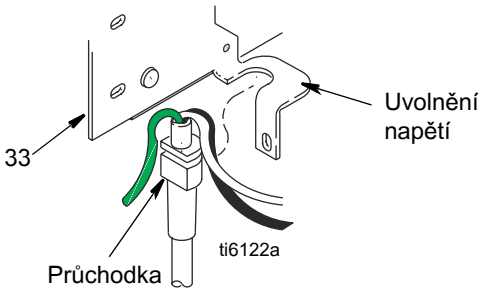

ti6122a

8. Odpojte dva konektory napájecí šňůry (C) od desky ovládání.

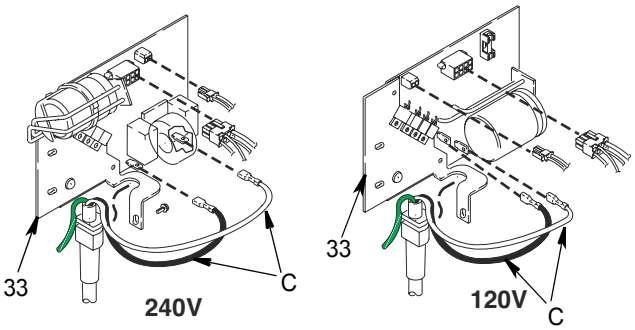

ti6143b

Instalace

1. Prostrčte průchodku a vodiče síťové šňůry odlehčovací sponou na desce ovládání (33).

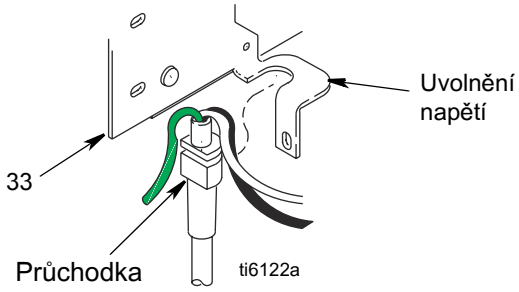

2. Připojte znovu konektory síťové šňůry na příslušné svorky (120 V, černá a bílá, 240 V, modrá a hnědá) vyznačené na desce ovládání (33).

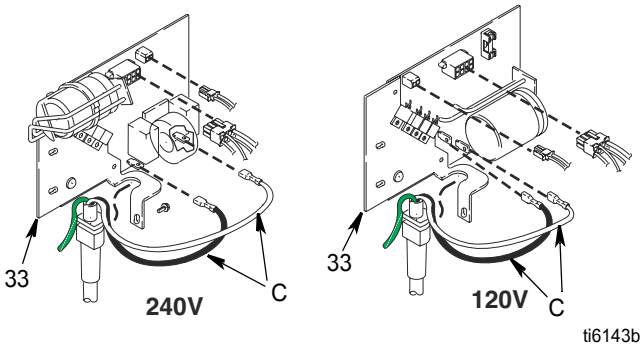

3. Opatrně zasuňte desku ovládání zpět na její místo na boku rámu motoru.

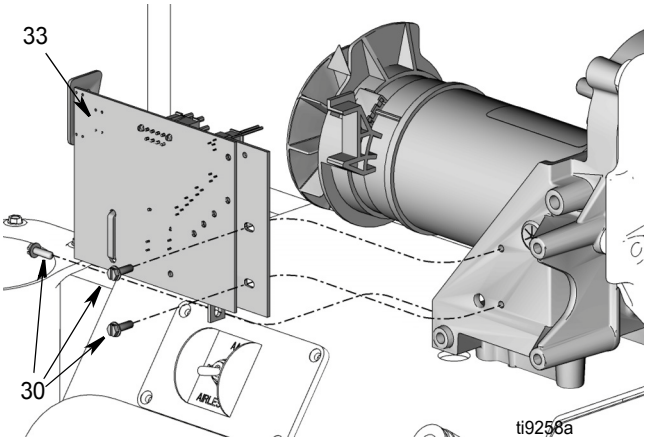

4. Instalujte tři šrouby (30). Utáhněte je momentem 30-35 in-lb (3,4-3,9 N.m).

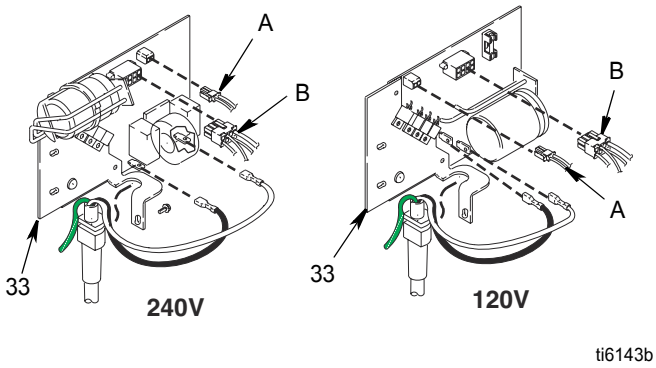

5. Připevněte zpět konektor motoru (B) a konektor sestavy regulátoru tlaku (A).

6. Vraťte zpátky kryt (29) a oba šrouby (30) (viz vyobrazení na str. 16).

FinishPro 395

Viz schéma elektrického zapojení, stránka 36.

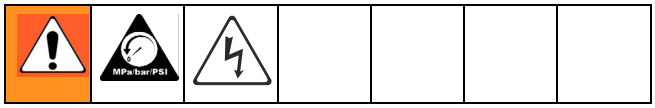

Demontáž

1. **Uvolněte tlak**, stránka 7. Vytáhněte síťovou šňůru ze zásuvky rozvodu.
2. Odstraňte čtyři šrouby (12) a víko (50).
3. Odstraňte všechny přívody k desce ovládání motoru (49).
4. Odstraňte šrouby (6) a desku ovládání motoru.

Instalace

1. Očistěte výčnělek na zadní straně desky ovládání motoru (49). Naneste malé množství teplo-vodivé směsi na výčnělek.
2. Instalujte desku ovládání motoru pomocí šroubů (6).
3. Připojte všechny přívody k desce ovládání motoru.
4. Všechny volně vedené vodiče stáhněte do svazku tak, aby se žádný nedotýkal indukční cívky.
5. Instalujte víko (50) pomocí čtyř šroubů (6).

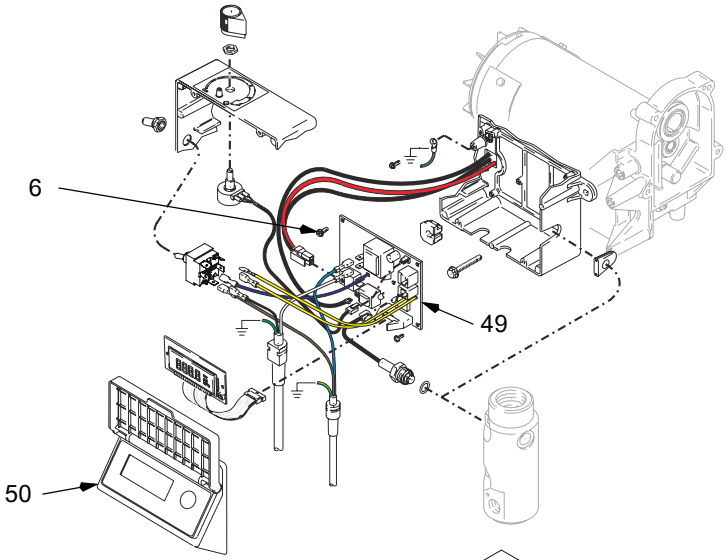

⚠ Žluté vodiče se na 240 V nepoužívají.

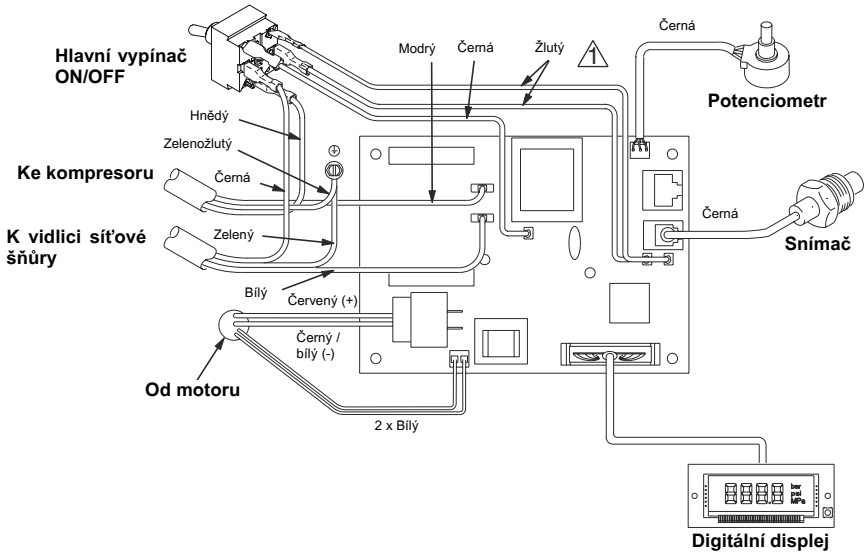

ti9715a

Výměna hlavního vypínače

Viz schéma elektrického zapojení, stránka 36.

FinishPro 395

1. **Vypusťte tlak**, strana 7.
2. Odstraňte čtyři šrouby (12) a víko ovládání tlaku (50).

Poznámka: před odpojením si vodiče označte, abyste je při zpětné montáži připojili správně.

3. Odpojte tři vodiče (A) od hlavního vypínače (58).
4. Demontujte kolébkovou páčku/matici (30).
5. Odpojte dva žluté vodiče (B) od hlavního vypínače. Odstraňte hlavní vypínač.

Instalace

1. Připojte dva žluté vodiče (B) k hlavnímu vypínači (58).
2. Instalujte nový hlavní vypínač (58). Instalujte zpět kolébkovou páčku/matici (30).
3. Připojte tři vodiče (A) k hlavnímu vypínači.
4. Instalujte víko ovládání tlaku (50) pomocí čtyř šroubů (12).

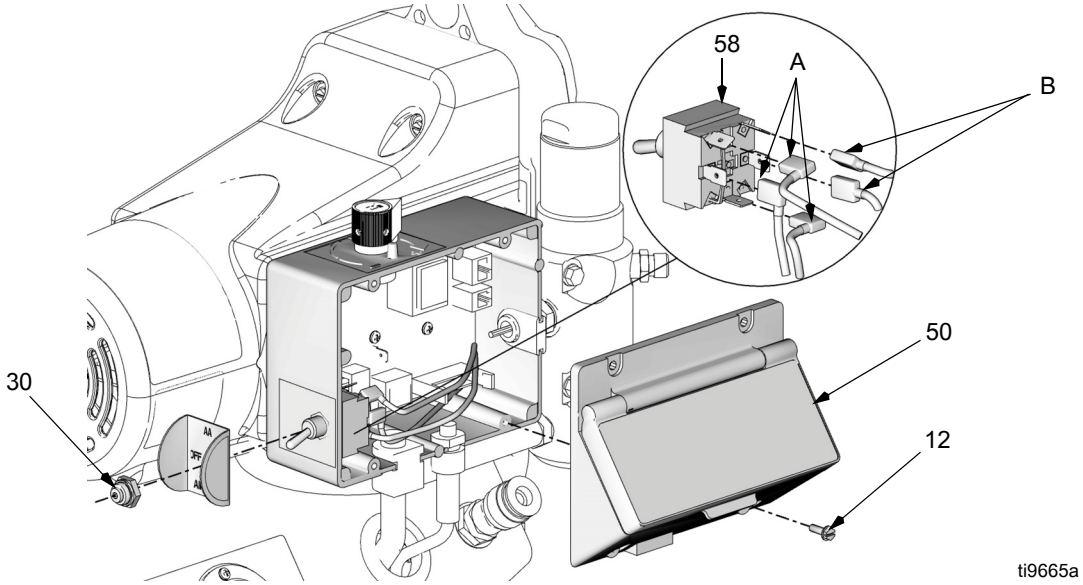

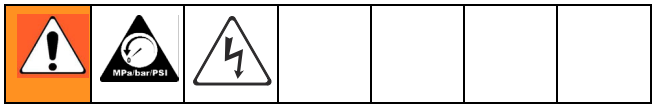

FinishPro 390

Demontáž

1. **Vypusťte tlak**, stránka 7.
2. Odstraňte čtyři šrouby (12) a víko (50).

POZNÁMKA: Poznámka: před odpojením si vodiče označte, abyste je při zpětné montáži připojili správně.

3. Odpojte tři vodiče (A) od hlavního vypínače (58).
4. Odstraňte kolébkovou páčku/matici (30). Demontujte hlavní vypínač (58).

Instalace

1. Instalujte nový hlavní vypínač (58). Instalujte zpět kolébkovou páčku/matici (30).
2. Připojte tři vodiče (A) k hlavnímu vypínači (58).
3. Namontujte kryt (50) pomocí čtyř šroubů (12).

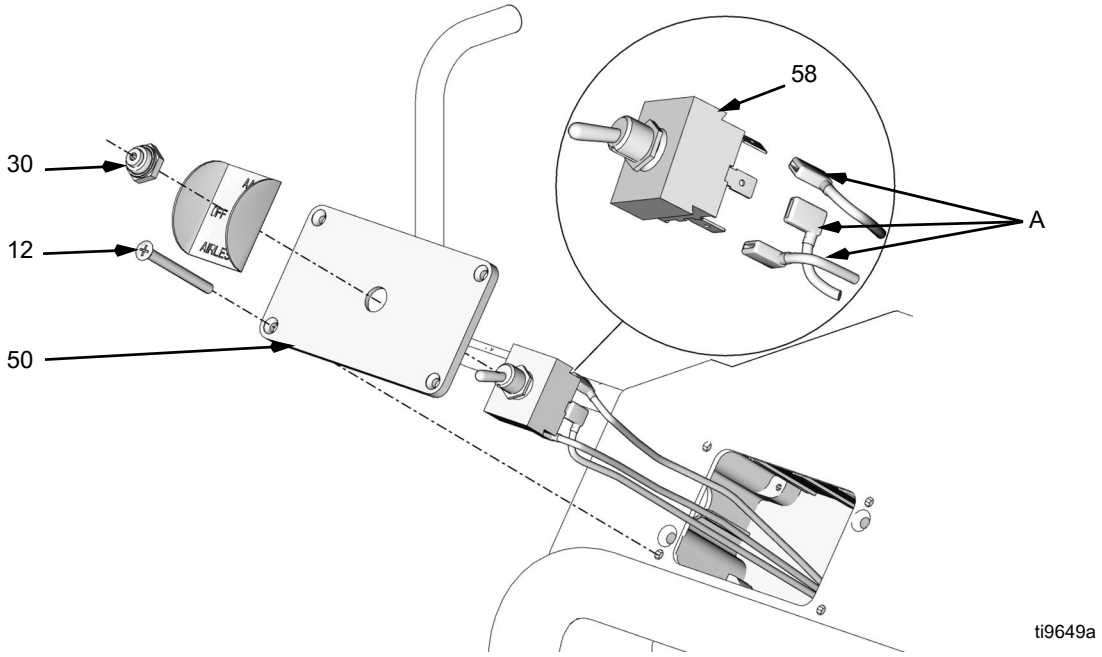

Výměna pojistky

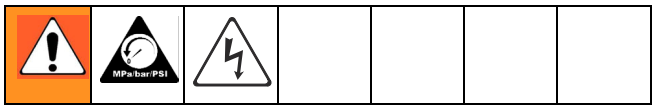

Jen model FinishPro 390

Demontáž

1. **Uvolněte tlak**, stránka 7. Vytáhněte síťovou šňůru ze zásuvky rozvodu.
2. Odšroubujte oba šrouby (30) a kryt (29) (viz obrázek na str. 16).
3. Odstraňte pojistku z desky ovládání.
4. Vyjměte náhradní pojistku k dispozici na motoru.

Instalace

1. Osaďte novou pojistku na desku ovládání.
2. Vraťte zpátky kryt (29) a oba šrouby (30) (viz vyobrazení na str. 16).

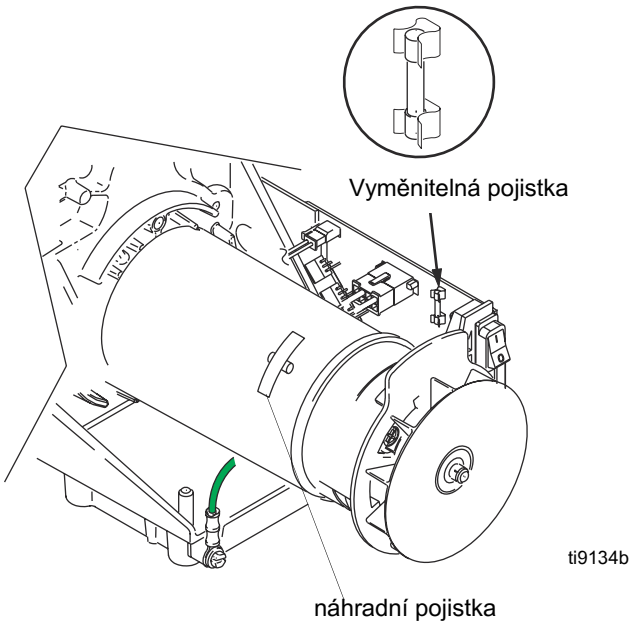

Demontáž a montáž vzduchového filtru

Demontáž

1. **Uvolněte tlak**, stránka 7. Vytáhněte síťovou šňůru ze zásuvky rozvodu.

2. **FinishPro 390:** Vyšroubujte filtr (D) ze zadní části stříkacího zařízení. Instalujte nový filtr ze sady filtru kompresoru 288724.

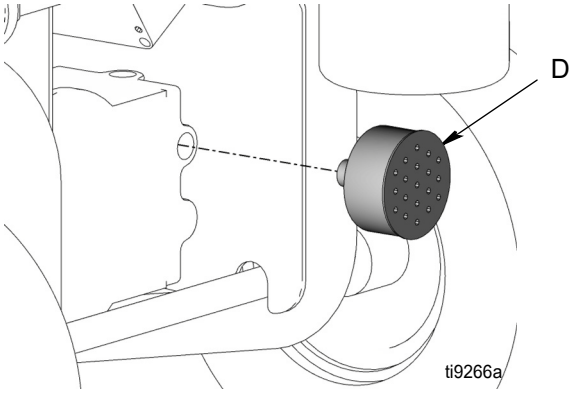

FinishPro 395:

a. Demontujte čtyři šrouby (12) ze zadního krytu se žaluziemi (64).

b. Vyšroubujte filtr (D) ze zadní strany stříkacího zařízení. Instalujte nový filtr ze sady filtru kompresoru 288724.

c. Namontujte zadní kryt (64) čtyřmi šrouby (12).

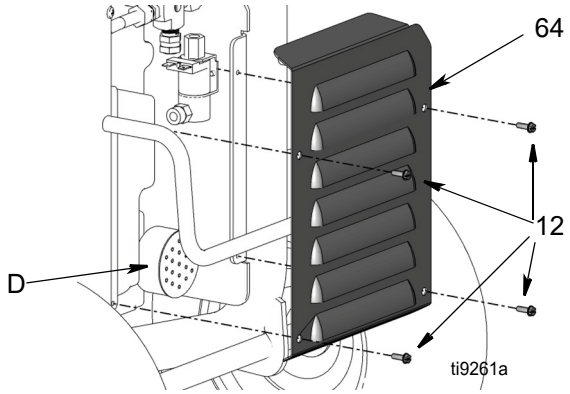

Výměna kompresoru a oprava

Kopravě kompresoru použijte servisní sadu pro kompresory 288723. Informace naleznete vpříručce dodávané ke kompresorům Thomas. Kvýměně sestavy pístů kompresoru použijte sadu 288723.

Vyjmutí kompresoru ze stříkací pistole

1. **Uvolněte tlak**, strana 7. Odpojte napájecí šňůru zelektrické zásuvky.

2. Sejměte přední a zadní mřížky stříkací pistole.

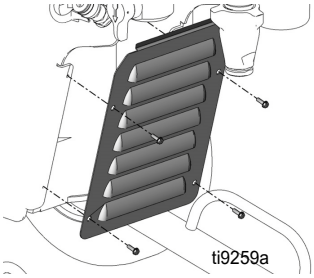

Přední žaluzie

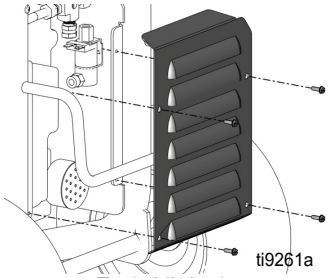

Zadní žaluzie

3. Odmontujte ze stříkací pistole skříňku na nářadí.

4. Odšroubujte kompresní spojky na zadní a přední straně stříkací pistole.

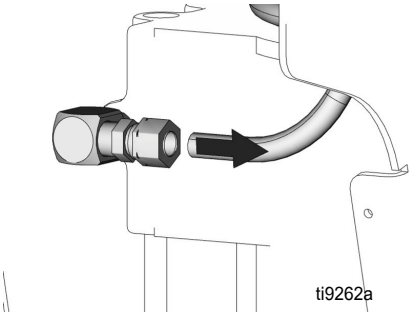

5. Odstraňte potrubí.

UPOZORNĚNÍ
Aby nedošlo kpoškození potrubí, je nutné nejprve odstranit kompresní spojky.

6. Od elektromagnetického ventilu na zadní straně stříkací pistole odpojte elektrické zapojení.

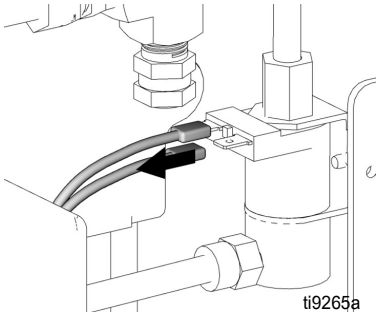

7. Demontujte tlumič na zadní straně kompresoru.

8. Odšroubujte ze stříkací pistole čtyři šrouby, které se nachází pod odstraněnou skříňkou na nářadí.

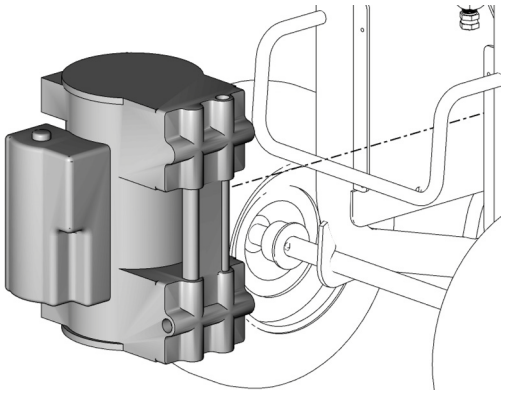

POZNÁMKA: Nejprve odšroubujte spodní šrouby. Když zbývá odšroubovat poslední šroub, přidržte kompresor, aby spodní stranou nevypadl.

9. Vyjměte kompresor ze stříkací pistole.

10. Odpojte elektrické připojení.

Výměna ovládání tlaku: FinishPro 390

Viz schéma elektrického zapojení, stránka 36.

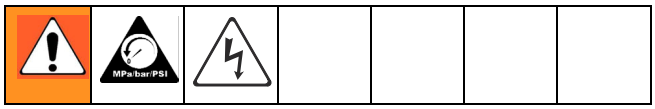

Demontáž

1. **Uvolněte tlak**, stránka 7. Vytáhněte síťovou šňůru ze zásuvky rozvodu.
2. Odšroubujte oba šrouby (30) a kryt (29) (viz obrázek na str. 16).
3. Odpojte konektor tlakového spínače (A) od desky ovládání (33).
4. Odstraňte pásku (22) kterou jsou připevněny vodiče k rozvodnému dílu potrubí.
5. Protáhněte vodiče zpět otvorem (K) v plášti.

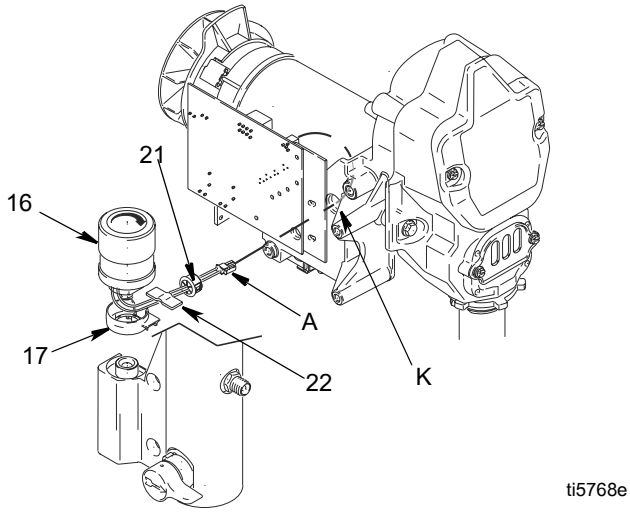

6. Otáčejte knoflíkem regulátoru tlaku (16) proti směru otáčení hod ruček tak daleko, až získáte možnost přístupu k ploškám na obou stranách sestavy regulátoru tlaku.
7. Pomocí montážního klíče 26 mm povolte a odšroubujte sestavu regulátoru tlaku.

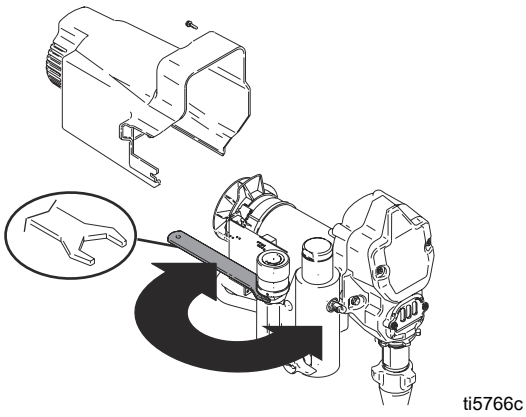

POZNÁMKA: Počítáte-li s opětovným použitím sestavy regulátoru tlaku, dbejte velmi důkladně na to, abyste při odšroubovávání sestavy nepoškodili nebo nezamotali vodiče.

8. Demontujte sestavu regulátoru tlaku.

Instalace

POZNÁMKA: Před instalací překontrolujte sestavu regulátoru tlaku, abyste si ověřili, že je instalován o-kroužek a že je na svém místě.

1. Seřiďte kroužek průchodky (17) na rozvodném dílu potrubí kapaliny tak, aby otvor mířil k motoru.
2. Naneste na závity sestavy regulátoru tlaku (16) tmel Loctite®.
3. Zašroubujte sestavu regulátoru tlaku (16) do rozvodného dílu potrubí a utáhněte ji momentem 17,0 Nm.

POZNÁMKA: Dávejte pozor při utahování ovládacího knoflíku regulátoru tlaku, aby nedošlo k zachycení vodičů mezi sestavu regulátoru tlaku a rozvodný díl potrubí na kapalinu.

4. Obtočte vodiče okolo ovládacího knoflíku a protáhněte je výřezem v průchodce (21).
5. Zasuňte průchodku (21) do otvoru (K) v plášti. Připevněte vodiče k plášti rozvodného dílu páskou (22).
6. Zapojte zpět konektor tlakového spínače (A) do desky ovládání (33).
7. Vraťte zpátky kryt (29) a oba šrouby (30) (viz vyobrazení na str. 15).

Diagnostika desky ovládání motoru: FinishPro 395

UPOZORNĚNÍ

Nedopusťte, aby se ve stříkacím zařízení vyvinul tlak kapaliny bez instalovaného snímače. Je-li používán zkušební snímač, nechejte vypouštěcí ventil otevřený.

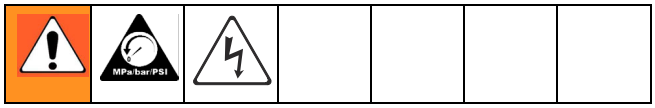

- Mějte nový snímač po ruce tak, aby bylo možné jej použít k provedení zkoušky.
- Hlášení na digitálním displeji, stránka 30.

1. Uvolněte tlak, stránka 7, a odpojte stříkací zařízení od sítě.
2. Odstraňte šrouby a víko.
3. Zapněte hlavní vypínač.
4. Sledujte funkci LED kontrolky a porovnejte ji s následující tabulkou:

LED bliká	*Použití stříkacího zařízení*	*Indikuje*	*Co dělat*
Jednou	Stříkací zařízení běží	Normální funkce	Nic se nedělá
Dvakrát opakovaně	Stříkací zařízení se vypne a LED nadále dvakrát opakovaně bliká	Indikace tlaku mimo rozmezí. Tlak je větší než 4500 psi (310 bar) nebo je poškozený snímač tlaku	Vyměňte desku ovládání motoru nebo snímač tlaku
Třikrát opakovaně	Stříkací zařízení se vypne a LED nadále třikrát opakovaně bliká	Je vadný nebo chybí snímač tlaku	Překontrolujte připojení snímače. Otevřete vypouštěcí ventil. Nahraďte snímač instalovaný ve stříkacím zařízení novým snímačem. Běží-li stříkací zařízení, vyměňte snímač
Čtyřikrát opakovaně	Stříkací zařízení se vypne a LED nadále čtyřikrát opakovaně bliká	Síťové napětí je příliš vysoké	Ověřte možné problémy s přívodem napájecího napětí
Pětkrát opakovaně	Stříkací zařízení nelze spustit nebo se vypne a LED nadále pětkrát opakovaně bliká	Závada motoru	Prověřte možnost zablokovaného rotoru, zkratovaného vinutí nebo odpojeného motoru. Vadné díly opravte nebo vyměňte

Hlášení na digitálním displeji: FinishPro 395

- Prázdný displej neznamená, že je stříkací zařízení bez tlaku. Před zahájením opravy uvolněte tlak.

Displej	*Použití stříkacího zařízení*	*Indikuje*	*Co dělat*
Žádný displej	Stříkací zařízení se zastaví. Není přiváděno napětí. Stříkací zařízení může být pod tlakem.	Ztráta napětí.	Překontrolujte zdroj napájení. Před opravou nebo demontáží vypusťte tlak.
3000 psi 210 bar 21 MPa	Stříkací zařízení je natlakováno. Napětí je přiváděno. (Tlak je různý v závislosti na velikosti trysky a nastavení regulátoru tlaku.)	Normální funkce.	Stříkání.
E=02	Je možné nechat stříkací zařízení běžet. Napětí je přiváděno.	Tlak je větší než 4500 psi (310 bar, 31 MPa) nebo je poškozený snímač tlaku.	Vyměňte desku ovládání tlaku nebo snímač tlaku.
E=03	Stříkací zařízení se vypne. Napětí je přiváděno.	Poškozený snímač tlaku, nesprávné připojení nebo přerušený vodič.	Překontrolujte připojení snímače. Otevřete vypouštěcí ventil. Nahraďte snímač instalovaný ve stříkacím zařízení novým snímačem. Běží-li stříkací zařízení, vyměňte snímač.
E=04	Stříkací zařízení se vypne. Napětí je přiváděno.	Síťové napětí je příliš vysoké.	Ověřte možné problémy s přívodem napájecího napětí.
E=05	Stříkací zařízení nelze spustit nebo se vypne. Napětí je přiváděno.	Závada motoru.	Prověřte možnost zablokovaného rotoru, zkratovaného vinutí nebo odpojeného motoru. Vadné díly opravte nebo vyměňte.
- - - -	Napětí je přiváděno.	Tlak je menší než 200 psi (14 bar, 1,4 MPa).	Zvyšte tlak, je-li třeba. Vypouštěcí ventil může být otevřený.
PRÁZDNÉ	Stříkací zařízení se vypne. Napětí je přiváděno.	Prázdná nádoba s barvou. Ztráta tlaku.	Doplňte barvu do plechovky. Překontrolujte těsnost a zda není ucpaný přívod do čerpadla. Zopakujte postup Spuštění.

Snímač tlaku: FinishPro 395

Demontáž

1. **Uvolněte tlak**, strana 7. Odpojte stříkací zařízení ze zásuvky.
2. Odstraňte šrouby a víko.
3. Odpojte přívod (E) od desky ovládání motoru.
4. Demontujte dva šrouby a kryt filtru.
5. Protáhněte plastový konektor přívodu ke snímači dolů skrze průchodku snímače.
6. Odstraňte snímač regulace tlaku a o-kroužek těsnění z krytu filtru.

Instalace

1. Instalujte o-kroužek těsnění a snímač tlaku do krytu filtru. Utáhněte momentem 30-35 ft-lb.
2. Protáhněte plastový konektor přívodu ke snímači nahoru skrze průchodku snímače.
3. Instalujte kryt filtru pomocí dvou šroubů.
4. Připojte přívod k desce ovládání motoru.
5. Instalujte víko se šrouby.

Potenciometr pro nastavení tlaku: FinishPro 395

Demontáž

1. **Uvolněte tlak**, strana 7. Odpojte stříkací zařízení ze zásuvky.
2. Odstraňte šrouby a víko.
3. Odpojte všechny přívody od desky ovládání motoru.
4. Odstraňte knoflík potenciometru, matici a potenciometr pro nastavení tlaku.

Instalace

1. Nainstalujte potenciometr nastavení talku, matici a knoflík potenciometru.
   a. Otočte potenciometr na doraz po směru otáčení hodinových ručiček.
   b. Instalujte knoflík na doraz po směru otáčení hodinových ručiček.
2. Zapojte všechny přívody k desce ovládání motoru.
3. Instalujte víko se šrouby.

Uložená data

SmartControl obsahuje uložená data, která vám pomohou při odstraňování závad a provádění údržby. Postup zobrazení těchto uložených dat na digitálním displeji:

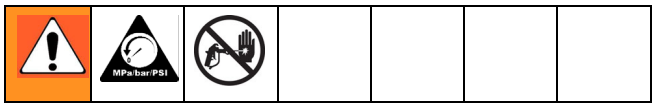

1. **Vypusťte tlak**, stránka 7.
2. Připojte stříkací zařízení k napájení.
3. Podržte stisknuté tlačítko digitálního displeje a zapněte stříkací zařízení.
4. Zhruba 1 sekundu po zapnutí stříkacího zařízení uvolněte tlačítko displeje.

Na několik sekund bude zobrazeno číslo modelu stříkacího zařízení a poté bude zobrazen datový bod 1.

5. Stiskněte tlačítko displeje, a zobrazí se následující datový bod.
6. Vypněte stříkací zařízení a pak je znovu zapněte pro opuštění režimu zobrazování uložených dat.

Datový bod	Definice
1	Počet hodin, po který byl hlavní vypínač zapnutý při připojeném napájecím napětí
2	Počet hodin, po který byl motor v chodu
3	Poslední kód závady. Stiskněte a podržte stisknuté tlačítko displeje pro vynulování posledního kódu závady na E=00
4	Verze software

Výměna vypouštěcího ventilu

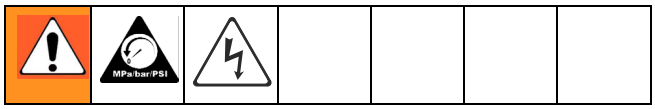

Demontáž

1. **Uvolněte tlak**, stránka 7. Vytáhněte síťovou šňůru ze zásuvky rozvodu.
2. Pomocí vyrážeče a kladiva vyklepejte kolík (26) z vypouštěcí rukojeti (25).
3. Vytáhněte vypouštěcí rukojeť (25) a základnu (24) z vypouštěcího ventilu (23).
4. Klíčem vypouštěcí ventil (23) uvolněte a vyjměte jej z rozvodu (15).

Instalace

POZNÁMKA: Před montáží nového vypouštěcího ventilu se přesvědčte, zda uvnitř sběrného potrubí nezůstaly staré těsnění (23a) a sedlo (23b).

1. Zašroubujte vypouštěcí ventil (23) do otvoru (15) rozvodu.
2. Pevně utáhněte rukou. Pak klíčem, použijte moment 120 až 130 in-lbs.
3. Nastrčte základnu (24) na vypouštěcí ventil (23) a pak vypouštěcí rukojeť (25) na základnu (24).
4. Instalujte zpátky kolík (26) do vypouštěcí rukojeti (25). Pokud to je nutné zaklepejte jej kladivem.

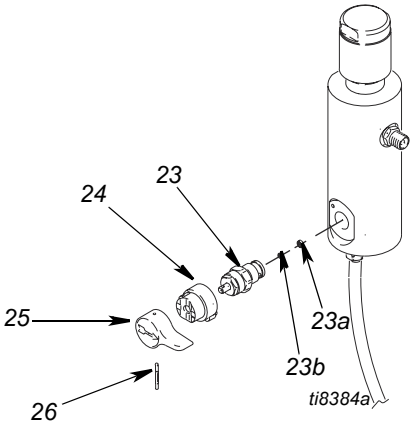

Demontáž/výměna vypouštěcího vedení

FinishPro 390

Demontáž

Pro oddělení vypouštěcího vedení (40) od sběrného potrubí:

1. Odřízněte vypouštěcí vedení (40) od vroubkovaného šroubení (20).
2. Vyšroubujte vroubkované šroubení (20) z rozvodného dílu.

POZNÁMKA: Vyměňujete-li jen sběrné potrubí, a stávající vroubkované šroubení (20) a vypouštěcí vedení (40) použijete znovu, budete muset odříznout ostrým nožem přebytečný materiál vypouštěcího vedení od konce vroubkovaného šroubení (20).

Instalace

1. Našroubujte vroubkované šroubení (20) do sběrného potrubí.
2. Nastrčte vypouštěcí vedení (40) na vroubkované šroubení (20).

POZNÁMKA: Pro dosažení poddajnějšího stavu vypouštěcího vedení umožňujícího jeho snadnější instalaci na vroubkované šroubení nahřejte konec vypouštěcího vedení (40) vysoušečem vlasů nebo vložením konce vedení na několik sekund do horké vody.

FinishPro 395

Demontáž: odšroubujte vypouštěcí vedení (55) od sběrného potrubí filtru (15).

Montáž: našroubujte vypouštěcí vedení (55) na sběrné potrubí filtru (15).

FinishPro 390

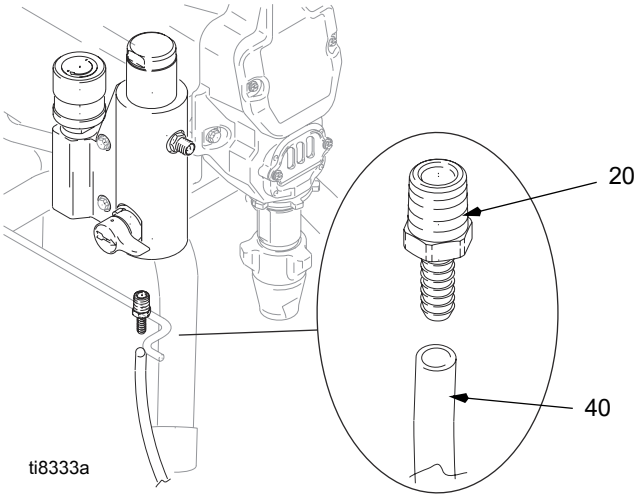

FinishPro 395

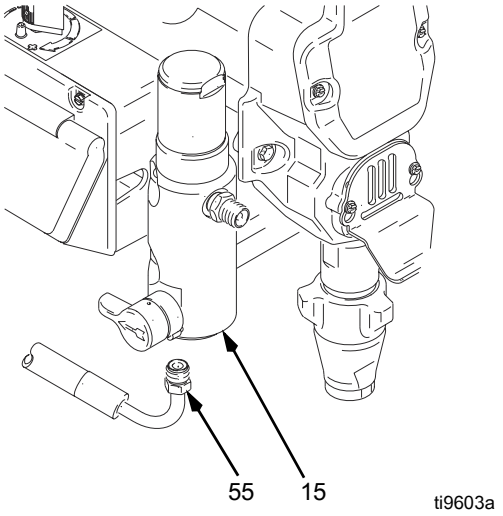

Výměna motoru

Viz schéma elektrického zapojení, stránka 36.

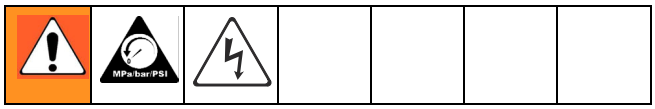

UPOZORNĚNÍ

Při demontáži skříně převodů (5) neupusťte skupinu ozubených kol (3) a (2). Skupina ozubených kol může zůstat usazena v předním čelu motoru nebo ve skříni pohonu.

FinishPro 390

Demontáž

1. **Uvolněte tlak**, stránka 7. Vytáhněte síťovou šňůru ze zásuvky rozvodu.
2. Demontujte čerpadlo (9). **Výměna výtlačného čerpadla**, stránka 13.
3. Demontujte skříň pohonu, **Výměna skříně pohonu**, stránka 15.
4. Odstraňte dva šrouby (6) a sběrné potrubí (15).
5. Odpojte všechny elektrické vývody od desky (33) a demontujte desku ovládání. **Výměna desky ovládání, FinishPro 390, demontáž**, stránka 19.
6. Odpojte uzemňovací vodič (G) od čela motoru.
7. Odstraňte čtyři šrouby (6) a demontujte motor (1) z rámu (45).

Instalace

1. Instalujte nový motor (1) na rám (45) pomocí čtyř šroubů (6).
2. Instalujte rozvodný díl potrubí (15) pomocí dvou šroubů (6).
3. Instalujte desku ovládání (33) pomocí tří šroubů (30). Připojte na desku všechny vývody. Viz **Výměna desky ovládání, FinishPro 390, montáž,** stránka 19 a **Schéma elektrického zapojení**, stránka 36.
4. Připojte uzemňovací vodič (G) k motoru pomocí zeleného zemnícího šroubu (31).
5. Instalujte skříň pohonu. **Výměna skříně pohonu**, stránka 15.
6. Instalujte čerpadlo (9). **Výměna výtlačného čerpadla**, stránka 13.
7. Vraťte zpátky kryt (29) a oba šrouby (30) (viz vyobrazení na str. 16).

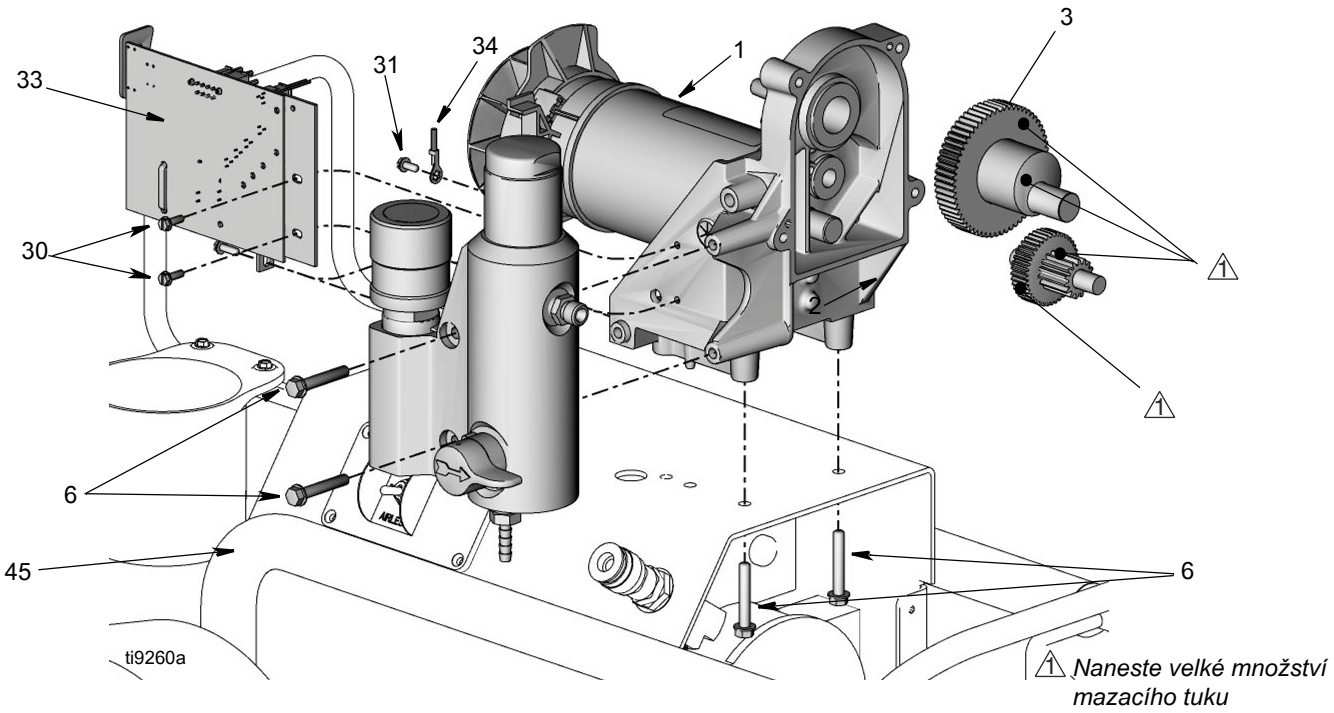

Výměna motoru

Viz schéma elektrického zapojení, stránka 36.

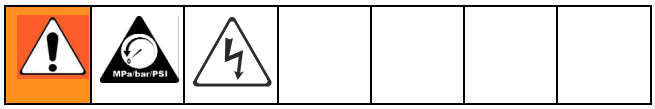

FinishPro 395

UPOZORNĚNÍ

Při demontáži skupiny ozubených kol (44) a (40) ze skříně pohonu (42) je neupusťte. Skupina ozubených kol může zůstat usazena v předním čelu motoru nebo v rozšířeném víku skříně pohonu.

Demontáž

1. **Vypusťte tlak**, stránka 7.
2. Demontujte čerpadlo (41); **Výměna výtlačného čerpadla**, stránka 13.
3. Demontujte skříň pohonu (42); **Výměna skříně pohonu**, stránka 15.
4. Odstraňte šrouby (12) z víka (50).
5. Odpojte všechny elektrické vývody od desky (49). Odstraňte šrouby (6) a desku.
6. Odstraňte šrouby (47) a skříň ovládání (48).
7. Odstraňte šrouby (47) a sběrnou skříň (15).
8. Odstraňte šrouby (47) a demontujte motor (54) z rámu (59).

Instalace

1. Instalujte nový motor (54) na rám (59) pomocí šroubů (47).
2. Instalujte sběrnou skříň (15) pomocí šroubů (47).
3. Instalujte plášť ovládání (48) pomocí šroubů (47).
4. Instalujte desku (49) pomocí šroubů (6). Při pojte k desce všechny vývody. Viz schéma zapojení vašeho modelu stříkacího zařízení na stránce 36.
5. Instalujte skříň pohonu (42); **Výměna skříně pohonu**, stránka 15.
6. Instalujte čerpadlo (41). **Výměna výtlačného čerpadla**, stránka 13.

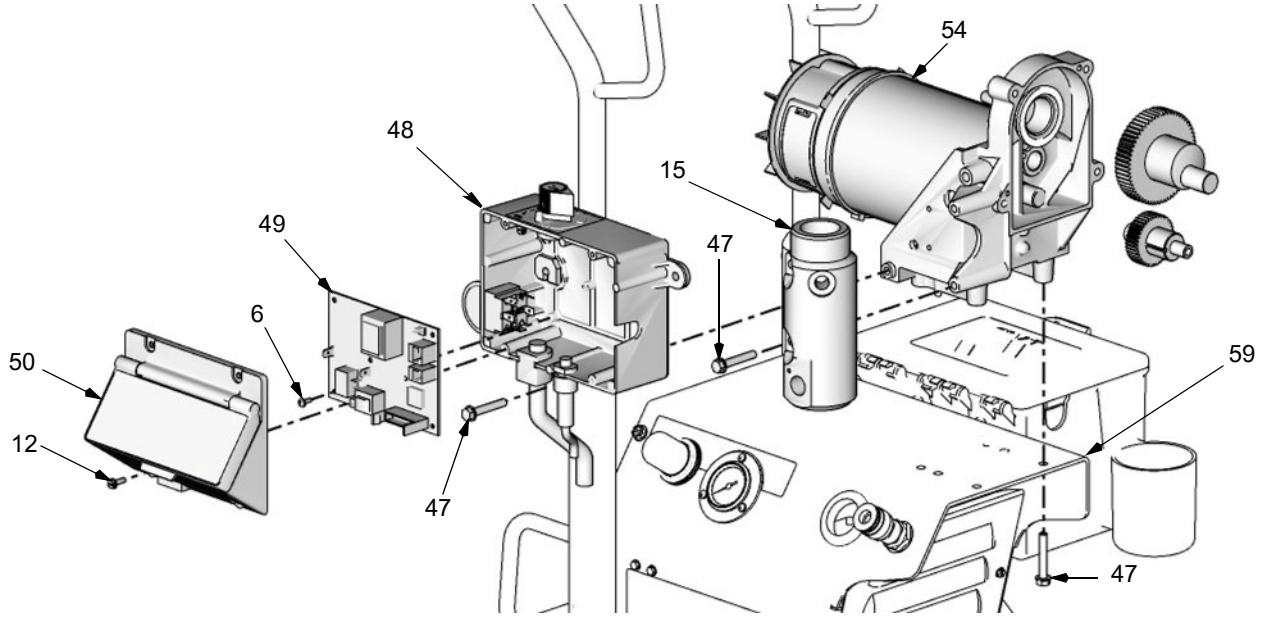

Schéma elektrického zapojení

FinishPro 395
120 Vstř

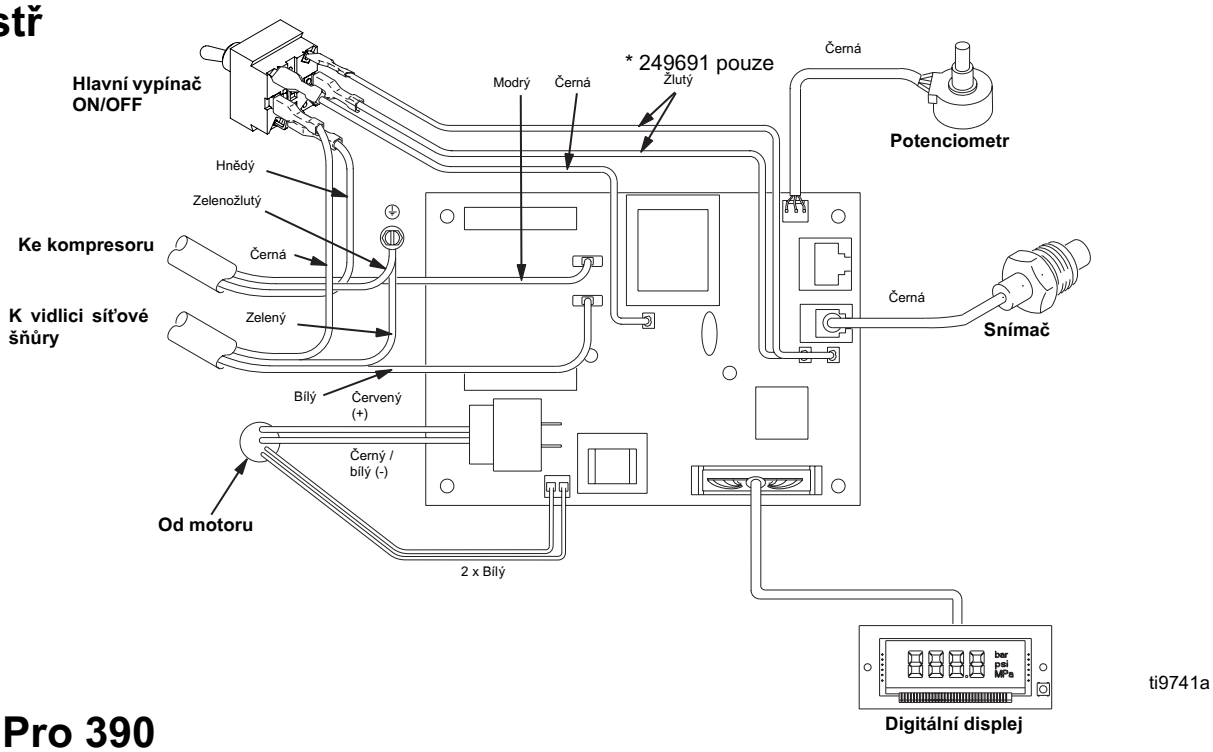

ti9741a

FinishPro 390
120 Vstř

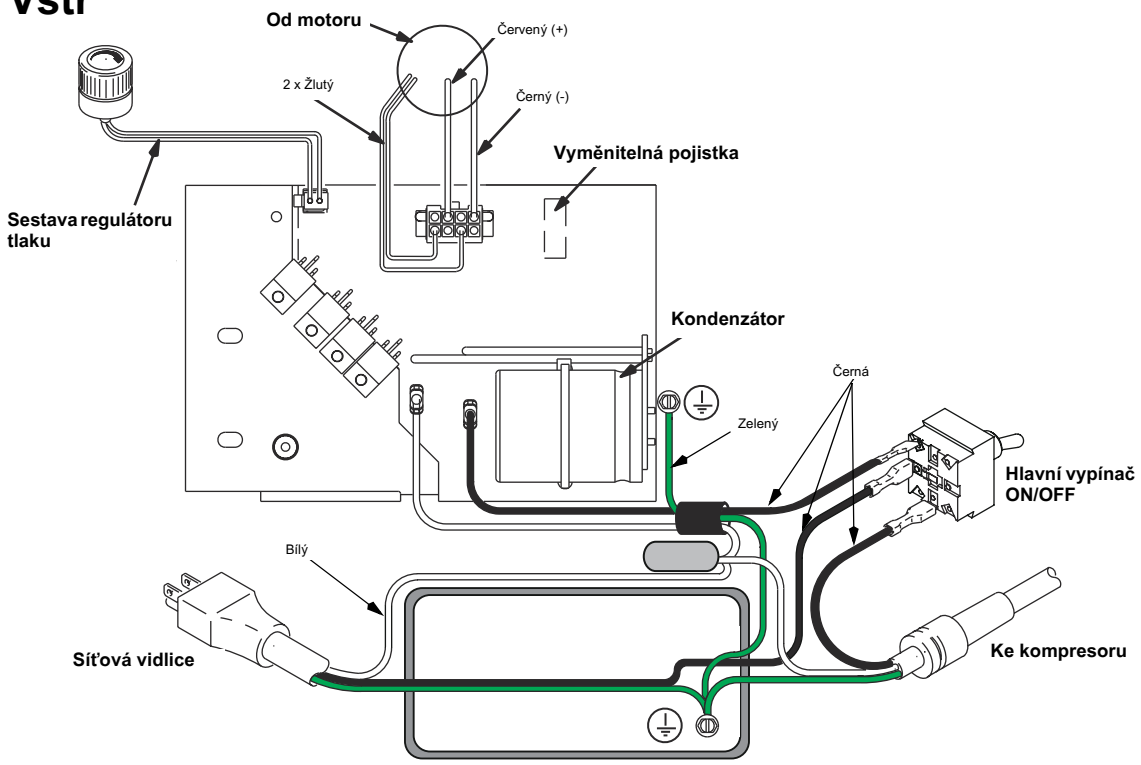

ti9722a

FinishPro 390
240 Vstř.

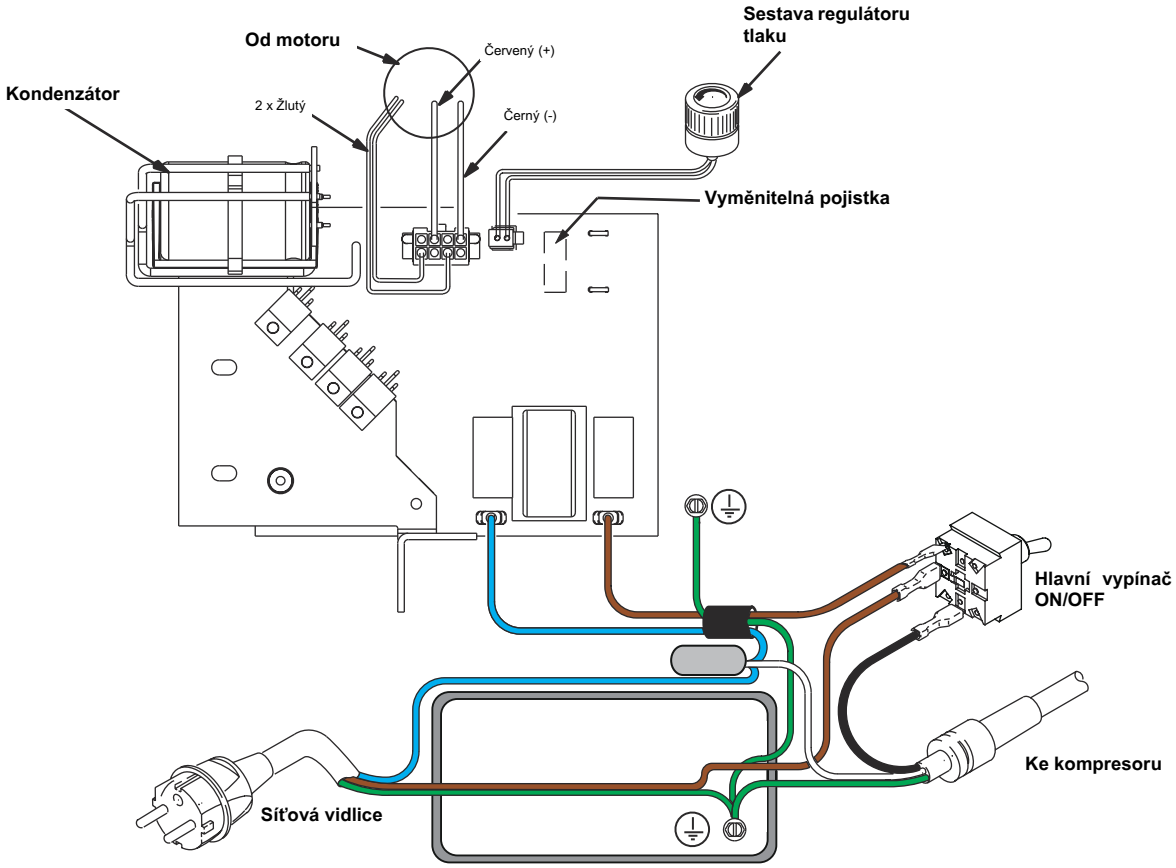

Poznámky

Technické údaje

	Modely FinishPro 390		Modely FinishPro 395	
Požadavky na elektrické napájení	120 Vstř, 50/60 Hz, 15 A, 1 fáze	230 Vstř, 50/60 Hz, 10 A, 1 fáze	120 Vstř, 50/60 Hz, 15 A, 1 fáze	230 Vstř, 50/60 Hz, 10 A, 1 fáze
Max. velikost trysky	0,020	0,021	0,021	0,023
Max. výstupní množství materiálu v gpm (lpm)	0,43 gpm (1,6 lpm)	0,47 gpm (1,8 lpm)	0,47 gpm (1,8 lpm)	0,54 gpm (2,0 lpm)
Maximální tlak materiálu - bezvzduchové stříkání	2600 psi (180 bar)	2600 psi (180 bar)	3300 psi (228 bar)	2600 psi (180 bar)
Maximální tlak materiálu - AA	2600 psi (180 bar)	2600 psi (180 bar)	2800 psi (193 bar)	2600 psi (180 bar)
Množství vzduchu pro rozstřikování	3,2 cfm	2,9 cfm	3,2 cfm	2,9 cfm
Tlak vzduchu	35 psi (2,4 bar)	35 psi (2,4 bar)	35 psi (2,4 bar)	35 psi (2,4 bar)
Motor čerpadla	5/8 HP ss	5/8 HP ss	TEFC 7/8 HP ss	TEFC 7/8 HP ss
Motor kompresoru	1,0 HP stř indukční	1,0 HP stř indukční	1,0 HP stř indukční	1,0 HP stř indukční
Hadice na materiál	3/16 palce x 50 stop (modrá)	3/16 palce x 50 stop (modrá)	3/16 palce x 50 stop (modrá)	3/16 palce x 50 stop (modrá)
Vzduchová hadice	3/8 palce x 50 stop (průhledná)	3/8 palce x 50 stop (průhledná)	3/8 palce x 50 stop (průhledná)	3/8 palce x 50 stop (průhledná)
Pistole	G40 w RAC X tryska	G40 w RAC X tryska	G40 w RAC X tryska	G40 w RAC X tryska
Smáčené části	Pozinkovaná uhlíková ocel, nylon, nerez ocel, PTFE, Acetal, chromování, kůže, UHMWPE, hliník, karbid wolframu			

Rozměry

	Modely FinishPro 390	Modely FinishPro 395
Délka Šířka Výška	28 palců (71 cm) 22 palců (56 cm) 25 palců (64 cm)	28 palců (71 cm) 23 palců (58 cm) 32 palců (80 cm)
Hmotnost - bez příslušenství	78 lb (35,4 kg)	96 lb (43,6 kg)

Záruka

Graco warrants all equipment referenced in this document which is manufactured by Graco and bearing its name to be free from defects in material and workmanship on the date of sale to the original purchaser for use. With the exception of any special, extended, or limited warranty published by Graco, Graco will, for a period of twelve months from the date of sale, repair or replace any part of the equipment determined by Graco to be defective. This warranty applies only when the equipment is installed, operated and maintained in accordance with Graco's written recommendations.

This warranty does not cover, and Graco shall not be liable for general wear and tear, or any malfunction, damage or wear caused by faulty installation, misapplication, abrasion, corrosion, inadequate or improper maintenance, negligence, accident, tampering, or substitution of non-Graco component parts. Nor shall Graco be liable for malfunction, damage or wear caused by the incompatibility of Graco equipment with structures, accessories, equipment or materials not supplied by Graco, or the improper design, manufacture, installation, operation or maintenance of structures, accessories, equipment or materials not supplied by Graco.

This warranty is conditioned upon the prepaid return of the equipment claimed to be defective to an authorized Graco distributor for verification of the claimed defect. If the claimed defect is verified, Graco will repair or replace free of charge any defective parts. The equipment will be returned to the original purchaser transportation prepaid. If inspection of the equipment does not disclose any defect in material or workmanship, repairs will be made at a reasonable charge, which charges may include the costs of parts, labor, and transportation.

TATO ZÁRUKA JE VÝHRADNÍ A NAHRAZUJE JAKÉKOLI JINÉ ZÁRUKY, VÝSLOVNÉ ČI PŘEDPOKLÁDANÉ, VČETNĚ ZÁRUK PRODEJNOSTI NEBO VHODNOSTI PRO KONKRÉTNÍ ÚČEL.

Graco's sole obligation and buyer's sole remedy for any breach of warranty shall be as set forth above. The buyer agrees that no other remedy (including, but not limited to, incidental or consequential damages for lost profits, lost sales, injury to person or property, or any other incidental or consequential loss) shall be available. Any action for breach of warranty must be brought within two (2) years of the date of sale.

GRACO MAKES NO WARRANTY, AND DISCLAIMS ALL IMPLIED WARRANTIES OF MERCHANTABILITY AND FITNESS FOR A PARTICULAR PURPOSE, IN CONNECTION WITH ACCESSORIES, EQUIPMENT, MATERIALS OR COMPONENTS SOLD BUT NOT MANUFACTURED BY GRACO. These items sold, but not manufactured by Graco (such as electric motors, switches, hose, etc.), are subject to the warranty, if any, of their manufacturer. Graco will provide purchaser with reasonable assistance in making any claim for breach of these warranties.

In no event will Graco be liable for indirect, incidental, special or consequential damages resulting from Graco supplying equipment hereunder, or the furnishing, performance, or use of any products or other goods sold hereto, whether due to a breach of contract, breach of warranty, the negligence of Graco, or otherwise.

ADDITIONAL WARRANTY COVERAGE
Graco does provide extended warranty and wear warranty for products described in the "Graco Contractor Equipment Warranty Program".

PRO ZÁKAZNÍKY FIRMY GRACO, KTEŘÍ HOVOŘÍ ČESKY
Strany potvrzují, ůe poůadují, aby tento dokument, stejně jako všechny dokumenty, výpovědi a soudní řízení, do nichů vstoupí, které jim jsou předány, nebo vedeny proti nim, nebo se přímo či nepřímo vztahují k této smlouvě, byly vypracovány v angličtině.

Graco Information

For the latest information about Graco products, visit www.graco.com.

TO PLACE AN ORDER, contact your Graco distributor or call 1-800-690-2894 to identify the nearest distributor.

All written and visual data contained in this document reflects the latest product information available at the time of publication. Graco reserves the right to make changes at any time without notice.

Překlad původních pokynů. This manual contains Czech. MM 311911

Graco Headquarters: Minneapolis
International Offices: Belgium, China, Japan, Korea

GRACO INC. AND SUBSIDIARIES • P.O. BOX 1441 • MINNEAPOLIS MN 55440-1441 • USA

Copyright 2007, Graco Inc. All Graco manufacturing locations are registered to ISO 9001.
www.graco.com
Revised 08 March 2012